«Թ.Ա.Հ.Գ. ԳՐԻԳ» ՍՊԸ
ք. Երևան, Թոթովենցի 12/28
Tel. (374 10) 671119; (093) 671119; (099) 671119

«T.A.H.G. GRIG» LLC
Yerevan Totovent's 12/28
Tel. (374 10) 671119; (093) 671119; (099) 671119

Ք.ԵՐԵՎԱՆ Գ.ՍՈՒՆԴՈՒԿՅԱՆԻ ԱՆՎԱՆ ՊԵՏԱԿԱՆ ԴՐԱՄԱՏԻԿԱԿԱՆ ԹԱՏՐՈՆԻ ՀԻՄՆԱՆՈՐՈԳՄԱՆ ԱՇԽԱՏԱՆՔՆԵՐ

ԱՇԽԱՏԱՆՔԱՅԻՆ ՆԱԽԱԳԻԾ

ՊԱՏՎԻՐԱՏՈՒ՝ «ՀՀ ՔԱՂԱՔԱՇԻՆՈՒԹՅԱՆ ՆԱԽԱՐԱՐՈՒՅՈՒՆ»

ՊԱՅՄԱՆԱԳԻՐ՝ «ՔՆ-ՊԸԱՇՁԲ-16/20»

ԵՐԵՎԱՆ - 2016

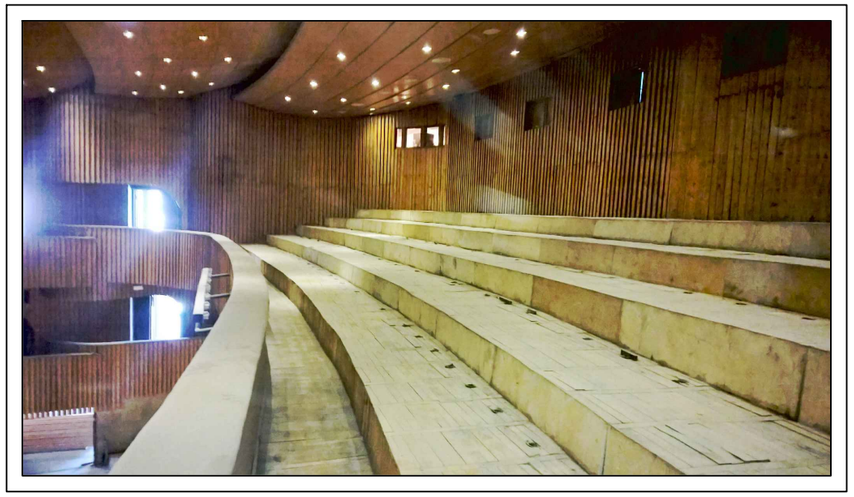

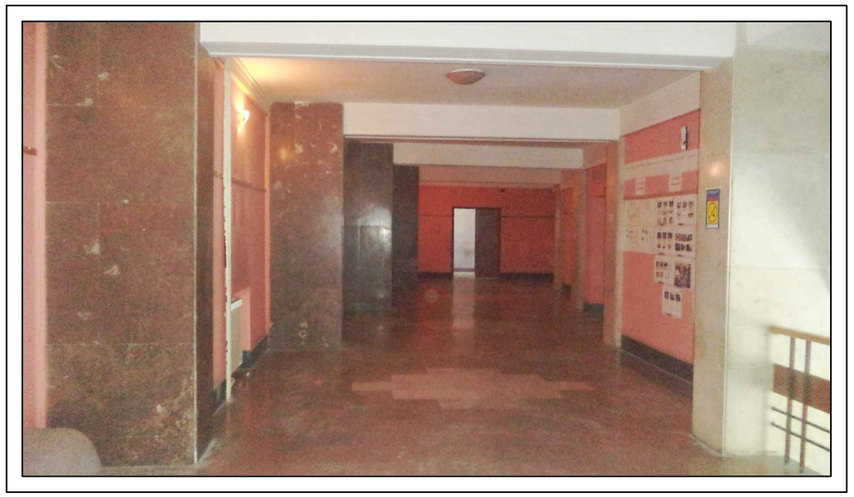

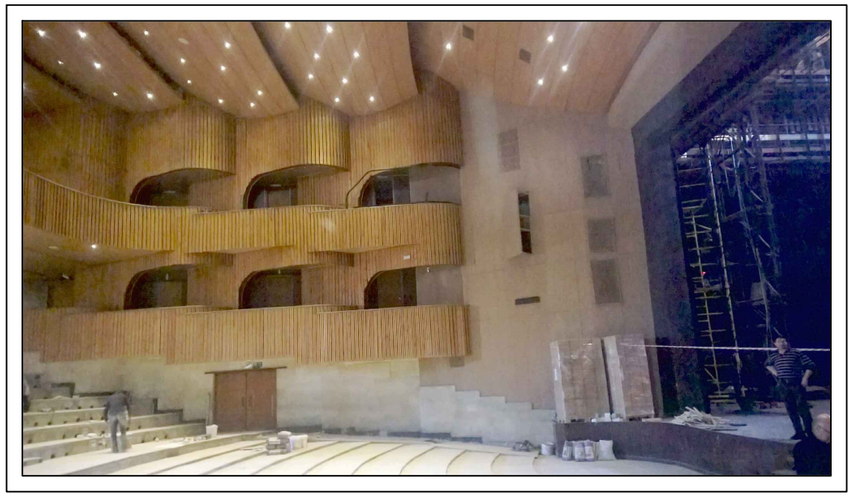

ԳԾԱԳՐԵՐԻ ԱՆՎԱՆԱՑԱՆԿ

Հ/Հ	ԱՆՎԱՆՈՒՄԸ	ԷՋ
1	ԳԾԱԳՐԵՐԻ ԱՆՎԱՆԱՑԱՆԿ: ԲԱՑԱՏՐԱԳԻՐ	ՃՇ-1
2	ԱՌԱՋԻՆ ՀԱՐԿԻ ՀԱՏԱԿԱԳԻԾ ՎԵՐԱՆՈՐՈԳՎՈՂ ՍԵՆՔԵՐԻ ՆՇԱԳՐՈՒՄՈՎ	ՃՇ-2
3	ԵՐԿՐՈՐԴ ՀԱՐԿԻ ՀԱՏԱԿԱԳԻԾ ՎԵՐԱՆՈՐՈԳՎՈՂ ՍԵՆՔԵՐԻ ՆՇԱԳՐՈՒՄՈՎ	ՃՇ-3
4	ԵՐՐՈՐԴ ՀԱՐԿԻ ՀԱՏԱԿԱԳԻԾ ՎԵՐԱՆՈՐՈԳՎՈՂ ՍԵՆՔԵՐԻ ՆՇԱԳՐՈՒՄՈՎ	ՃՇ-4
5	ՉՈՐՐՈՐԴ ՀԱՐԿԻ ՀԱՏԱԿԱԳԻԾ ՎԵՐԱՆՈՐՈԳՎՈՂ ՍԵՆՔԵՐԻ ՆՇԱԳՐՈՒՄՈՎ	ՃՇ-5
6	ԱՌԱՋԻՆ ՀԱՐԿԻ ՀԱՏԱԿԱԳԻԾ (ՉԱՓԱԳՐՈՒԹՅՈՒՆ)	ՃՇ-6
7	ԵՐԿՐՈՐԴ ՀԱՐԿԻ ՀԱՏԱԿԱԳԻԾ (ՉԱՓԱԳՐՈՒԹՅՈՒՆ)	ՃՇ-7
8	ԵՐՐՈՐԴ ՀԱՐԿԻ ՀԱՏԱԿԱԳԻԾ (ՉԱՓԱԳՐՈՒԹՅՈՒՆ)	ՃՇ-8
9	ՉՈՐՐՈՐԴ ՀԱՐԿԻ ՀԱՏԱԿԱԳԻԾ (ՉԱՓԱԳՐՈՒԹՅՈՒՆ)	ՃՇ-9
10	ԱՌԱՋԻՆ ՀԱՐԿԻ ՀԱՏԱԿԱԳԻԾ (ՎԵՐԱՆՈՐՈԳՈՒՄ)	ՃՇ-10
11	ԵՐԿՐՈՐԴ ՀԱՐԿԻ ՀԱՏԱԿԱԳԻԾ (ՎԵՐԱՆՈՐՈԳՈՒՄ)	ՃՇ-11
12	ԵՐՐՈՐԴ ՀԱՐԿԻ ՀԱՏԱԿԱԳԻԾ (ՎԵՐԱՆՈՐՈԳՈՒՄ)	ՃՇ-12
13	ՉՈՐՐՈՐԴ ՀԱՐԿԻ ՀԱՏԱԿԱԳԻԾ (ՎԵՐԱՆՈՐՈԳՈՒՄ)	ՃՇ-13
14	ՄԻՁՆՈՐՄԻ ԱՄՐԱՆԱՎՈՐՄԱՆ ԵՎԱՄՐԱՑՄԱՆ ՍԽԵՄԱ: ՄԻՁՆՈՐՄԻ ԱՄՐԱՑՄԱՆ ՍԽԵՄԱ:ԿՏՐՎԱԾՔՆԵՐ	ՃՇ-14
15	ՎԵՐԱՆՈՐՈԳՄԱՆ ԱՇԽԱՏԱՆՔՆԵՐԻ ԾԱՎԱԼՆԵՐԻ ԱՄՓՈՓԱԳԻՐ	ՃՇ-15
16	ՎԵՐԱՆՈՐՈԳՄԱՆ ԱՇԽԱՏԱՆՔՆԵՐԻ ԾԱՎԱԼՆԵՐԻ ԱՄՓՈՓԱԳԻՐ	ՃՇ-16
17	ԵՆԹԱԿԱՅԱՆԻ ՀԱՏԱԿԱԳԻԾ (ՉԱՓԱԳՐՈՒԹՅՈՒՆ)	ՃՇ-17
18	ԵՆԹԱԿԱՅԱՆԻ ՀԱՏԱԿԻ ՎԵՐԱԿԱՆԳՆՄԱՆ ՀԱՏԱԿԱԳԻԾ	ՃՇ-18
19	ԵՆԹԱԿԱՅԱՆԻ ՀԱՏԱԿԱԳԻԾ (ՎԵՐԱՆՈՐՈԳՈՒՄ)	ՃՇ-19
20	ՎԵՐԱՆՈՐՈԳՄԱՆ ԱՇԽԱՏԱՆՔՆԵՐԻ ԾԱՎԱԼՆԵՐԻ ԱՄՓՈՓԱԳԻՐ	ՃՇ-20

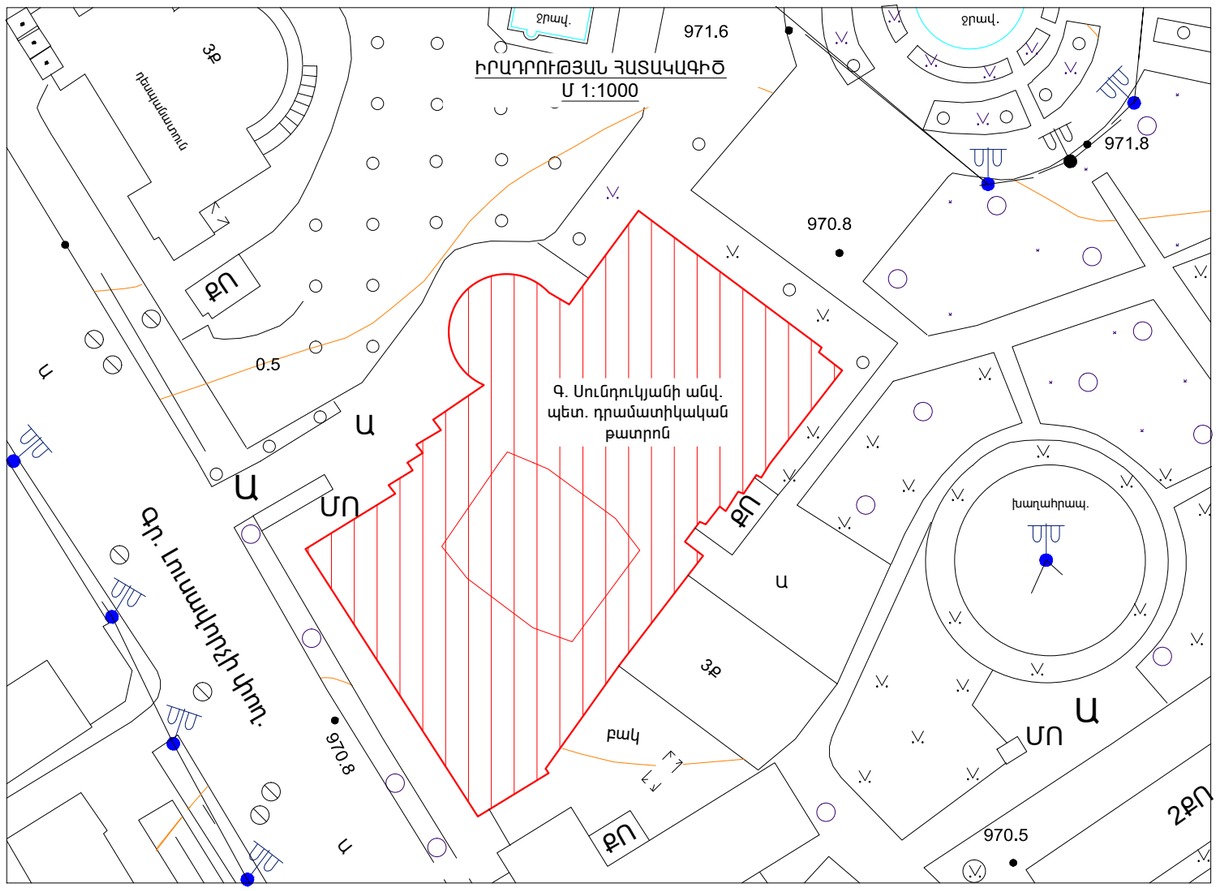

Բ ա ց ա տ ր ա գ ի ր

Նախագծվող օբյեկտի անվանումը՝ Ք.Երևան Գ.Սունդուկյանի անվան պետական դրամատիկական թատրոնի հիմնանորոգման աշխատանքներ

Նախագծով նախատեսված է կատարել հետևյալ շինարարական աշխատանքները.
1.1 Տրյումի պատերի վերանորոգում,էլ.շարժիչի տեղամասում հատակի երեսապատում:
1.2 Տրյումին կից մեքենայական սենյակի պատերի և առաստաղի վերանորոգում, հատակի երեսապատում:
1.3 Դիմերային սենյակի պատերի և առաստաղի վերանորոգում, հատակի երեսապատում:
1.4 Տերիստերային սենյակում նոր միջնորմի կառուցում,գոյություն ունեցող միջնորմի ամրացում,մուտքային աստիճանների կառուցում,պատերի և առաստաղի վերանորոգում, հատակի երեսապատում;
1.5 Առաջին հարկի միջանցքի (տերիստերային սենյակին կից)պատերի և առաստաղի վերանորոգում:
1.6 Երկրորդ հարկի միջանցքի պատերի վերանորոգում:
1.7 Բեմի պատերի վերանորոգում:
1.8 Դահլիճի պատերի վերանորոգում, գրանիտե շրիշակների տեղադրում բացակայող տեղամասերում:
1.9 Պարտեր տանող միջանցքների պատերի և առաստաղի վերանորոգում:
1.10 Ամֆիթատրոնի և օթյակների վերանորոգում;
1.11 Չորրորդ հարկի միջանցքների հատակի կավրոլինի փոխարինում կերամոգրանիտով:
1.12 Չորրորդ հարկ տանող աստիճանների կողային մակերևույթների վերանորոգում:
1.13 Ենթակայանի պատերի և առաստաղի վերանորոգում, հատակի քանդված տեղամասերի վերականգնում և երեսապատում:
1.14 Վերանորոգվող սենքերին հարող դռների վերանորոգում:
2. Կապալի օբյեկտին, դրա առանձին մասերին և օգտագործվող նյութերին ներկայացվող երաշխիքային նվազագույն ժամկետը սահմանվում է -2- տարի.
3. Աշխատանքի կատարման ժամանակ օգտագործվող բոլոր նյութերը պետք է համապատասխանեն Հայաստանի Հանրապետությունում գործող ստանդարտներին և նորմատիվային փաստաթղթերի պահանջներին, ինչպես նաև տվյալ ապրանքների որակի չափանիշներին (սերտիֆիկատների) պահանջներին.
4. Աշխատանքի կատարման համար պահանջվող լիցենզիային, աշխատանքային ռեսուրսներին և մասնագիտական հատկանիշներին ներկայացվող պահանջները.
ա/ կապալառուն տվյալ օբյեկտի աշխատանքները կատարելու համար պետք է ունենա քաղաքաշինության բնագավառում շինարարության իրականացման լիցենզիա, ներառյալ ներդիրները՝
- բնակելի, հասարակական և արտադրական;
բ/ աշխատանքների կատարման համար պահանջվող տեխնիկական միջոցներն են՝ ինքնաթափ,կտրող,հատող և ծակող գործիքներ,հարդարման և երեսապատման համար անհրաժեշտ գործիքներ և մեխանիզներ,գույքային շարժական տախտակամած:
գ/ աշխատանքների կատարման համար կապալառուն պետք է ունենա ինժեներական անձնակազմ, որոնց միջին մասնագիտական ստաժը կազմում է առնվազն 2 տարի:

	Ք.ԵՐԵՎԱՆ Գ.ՍՈՒՆԴՈՒԿՅԱՆԻ ԱՆՎԱՆ ՊԵՏԱԿԱՆ ԴՐԱՄԱՏԻԿԱԿԱՆ ԹԱՏՐՈՆԻ ՀԻՄՆԱՆՈՐՈԳՈՒՄ			ՊԱՅՄԱՆԱԳԻՐ ՔՆ-ՊԸԱՇՁԲ - 16/20		
			ՃԱՐՏԱՐԱՊԵՏԱՇԻՆԱՐԱՐԱԿԱՆ	Փուլ	Թերթ	Թերթեր
	Լ. ԳՐԻԳՈՐՅԱՆ			ԱՆ	ՃՇ-1	20
ՆԱԽԱԳԾԵՑ	Գ.ԳՐԻԳՈՐՅԱՆ		ԳԾԱԳՐԵՐԻ ԱՆՎԱՆԱՑԱՆԿ: ԲԱՑԱՏՐԱԳԻՐ	«Թ.Ա.Հ.Գ.Գրիգ» ՍՊԸ		

ԱՌԱՋԻՆ ՀԱՐԿԻ ՀԱՏԱԿԱԳԻԾ ՎԵՐԱՆՈՐՈԳՎՈՂ ՍԵՆՔԵՐԻ ՆՇԱԳՐՈՒՄՈՎ

ՍԵՆՔԵՐԻ ՄԵԿՆՈՒԹՅՈՒՆ

NN	Անվանումը	Մակերեսը ք.մ
1	Տրյում	274.00
2	Մեքենայական	21.20
3	Դիմերային	54.00
4	Տերիստերային	82.40
5	Միջանցք	70.20

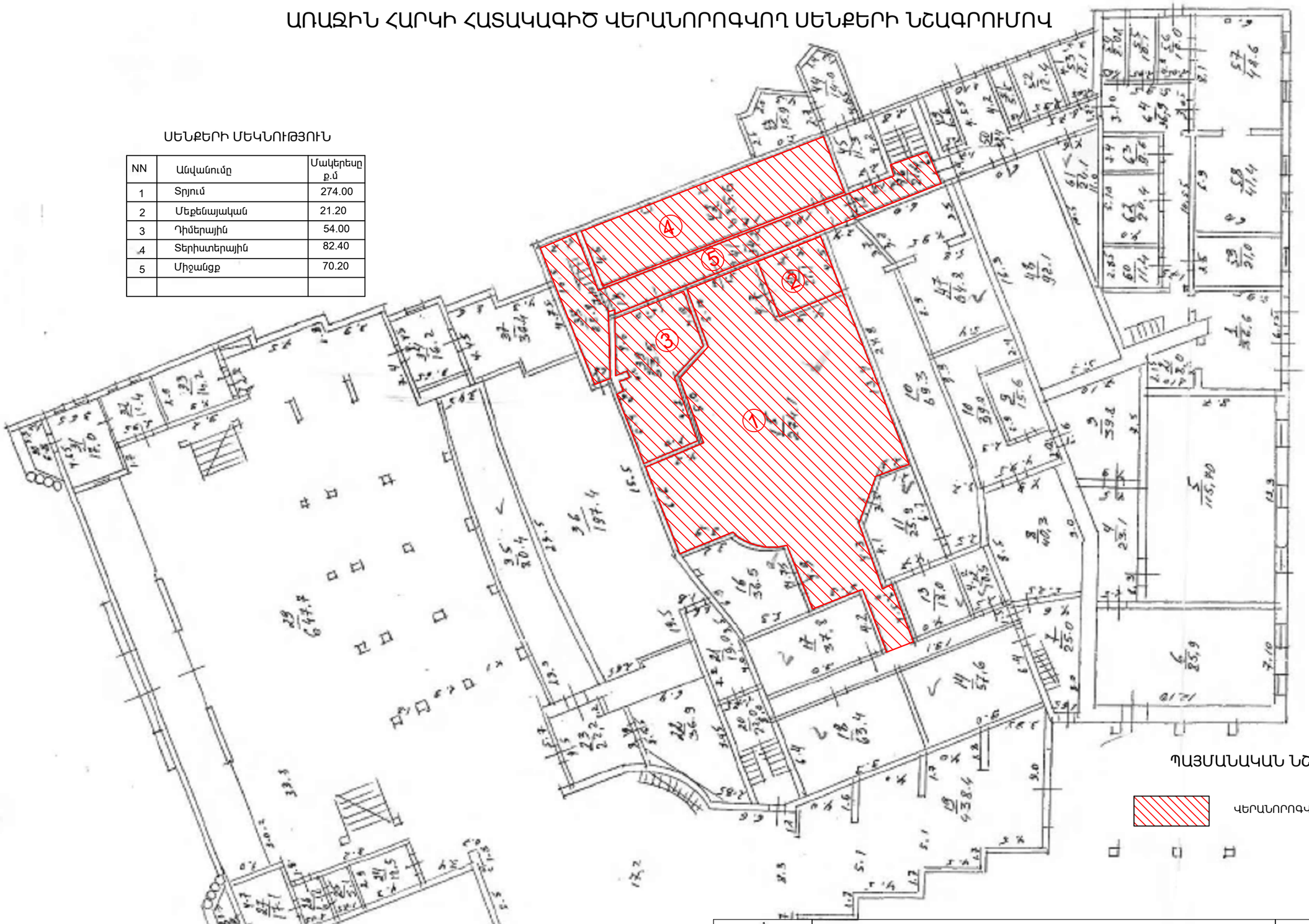

ՊԱՅՄԱՆԱԿԱՆ ՆՇԱՆՆԵՐ

ՎԵՐԱՆՈՐՈԳՎՈՂ ՏԵՂԱՄԱՍ

	Ք.ԵՐԵՎԱՆ Գ.ՍՈՒՆԴՈՒԿՅԱՆԻ ԱՆՎԱՆ ՊԵՏԱԿԱՆ ԴՐԱՄԱՏԻԿԱԿԱՆ ԹԱՏՐՈՆԻ ՀԻՄՆԱՆՈՐՈԳՈՒՄ			ՊԱՅՄԱՆԱԳԻՐ ՔՆ-ՊԲԱՇՀԲ - 16/20		
			ՃԱՐՏԱՐԱՊԵՏԱՇԻՆԱՐԱԿԱՆ	Փուլ	Թերթ	Թերթեր
ՏՆՕՐԵՆ	Լ. ԳՐԻԳՈՐՅԱՆ		ԱՌԱՋԻՆ ՀԱՐԿԻ ՀԱՏԱԿԱԳԻԾ ՎԵՐԱՆՈՐՈԳՎՈՂ ՍԵՆՔԵՐԻ ՆՇԱԳՐՈՒՄՈՎ	ԱՆ	ՃՇ-2	20
ՆԱԽԱԳԾԵՑ	Գ.ԳՐԻԳՈՐՅԱՆ			«Թ.Ա.Հ.Գ.Գրիգ» ՍՊԸ		

ԵՐԿՐՈՐԴ ՀԱՐԿԻ ՀԱՏԱԿԱԳԻԾ ՎԵՐԱՆՈՐՈԳՎՈՂ ՍԵՆՔԵՐԻ ՆՇԱԳՐՈՒՄՈՎ

ՍԵՆՔԵՐԻ ՄԵԿՆՈՒԹՅՈՒՆ

NN	Անվանումը	Մակերեսը ք.մ
6	Բեմ	1004.50
7	Դահլիճ	460.00
8	Պարտերի միջանցք	177.00
9	Պարտերի միջանցք	115.00

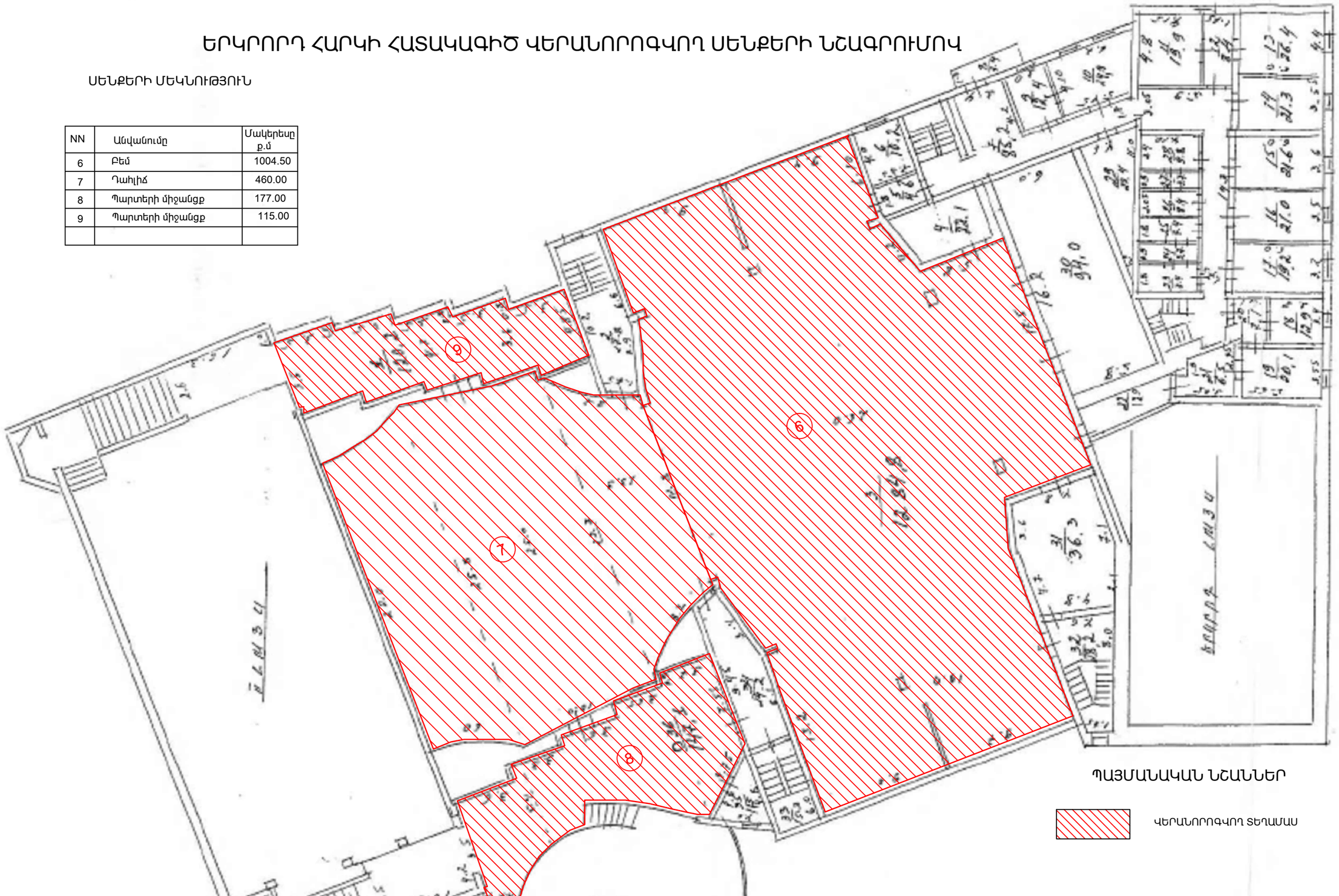

ՊԱՅՄԱՆԱԿԱՆ ՆՇԱՆՆԵՐ

ՎԵՐԱՆՈՐՈԳՎՈՂ ՏԵՂԱՄԱՍ

	Ք.ԵՐԵՎԱՆ Գ.ՍՈՒՆԴՈՒԿՅԱՆԻ ԱՆՎԱՆ ՊԵՏԱԿԱՆ ԴՐԱՄԱՏԻԿԱԿԱՆ ԹԱՏՐՈՆԻ ՀԻՄՆԱՆՈՐՈԳՈՒՄ			ՊԱՅՄԱՆԱԳԻՐ ՔՆ-ՊԸԱՇՁԲ - 16/20		
			ՃԱՐՏԱՐԱՊԵՏԱՇԻՆԱՐԱԿԱՆ	Փուլ	Թերթ	Թերթեր
	Լ. ԳՐԻԳՈՐՅԱՆ			ԱՆ	ՃՇ-3	20
ՆԱԽԱԳԾԵՑ	Գ.ԳՐԻԳՈՐՅԱՆ		ԵՐԿՐՈՐԴ ՀԱՐԿԻ ՀԱՏԱԿԱԳԻԾ ՎԵՐԱՆՈՐՈԳՎՈՂ ՍԵՆՔԵՐԻ ՆՇԱԳՐՈՒՄՈՎ	«Թ.Ա.Հ.Գ.Գրիգ» ՍՊԸ		

ԵՐՐՈՐԴ ՀԱՐԿԻ ՀԱՏԱԿԱԳԻԾ ՎԵՐԱՆՈՐՈԳՎՈՂ ՍԵՆՔԵՐԻ ՆՇԱԳՐՈՒՄՈՎ

ՍԵՆՔԵՐԻ ՄԵԿՆՈՒԹՅՈՒՆ

NN	Անվանումը	Մակերեսը ք.մ
6	Բեմ	1004.50
7	Դահլիճ	460.00
10	Օթյկ	130.00
11	Աստիճան	

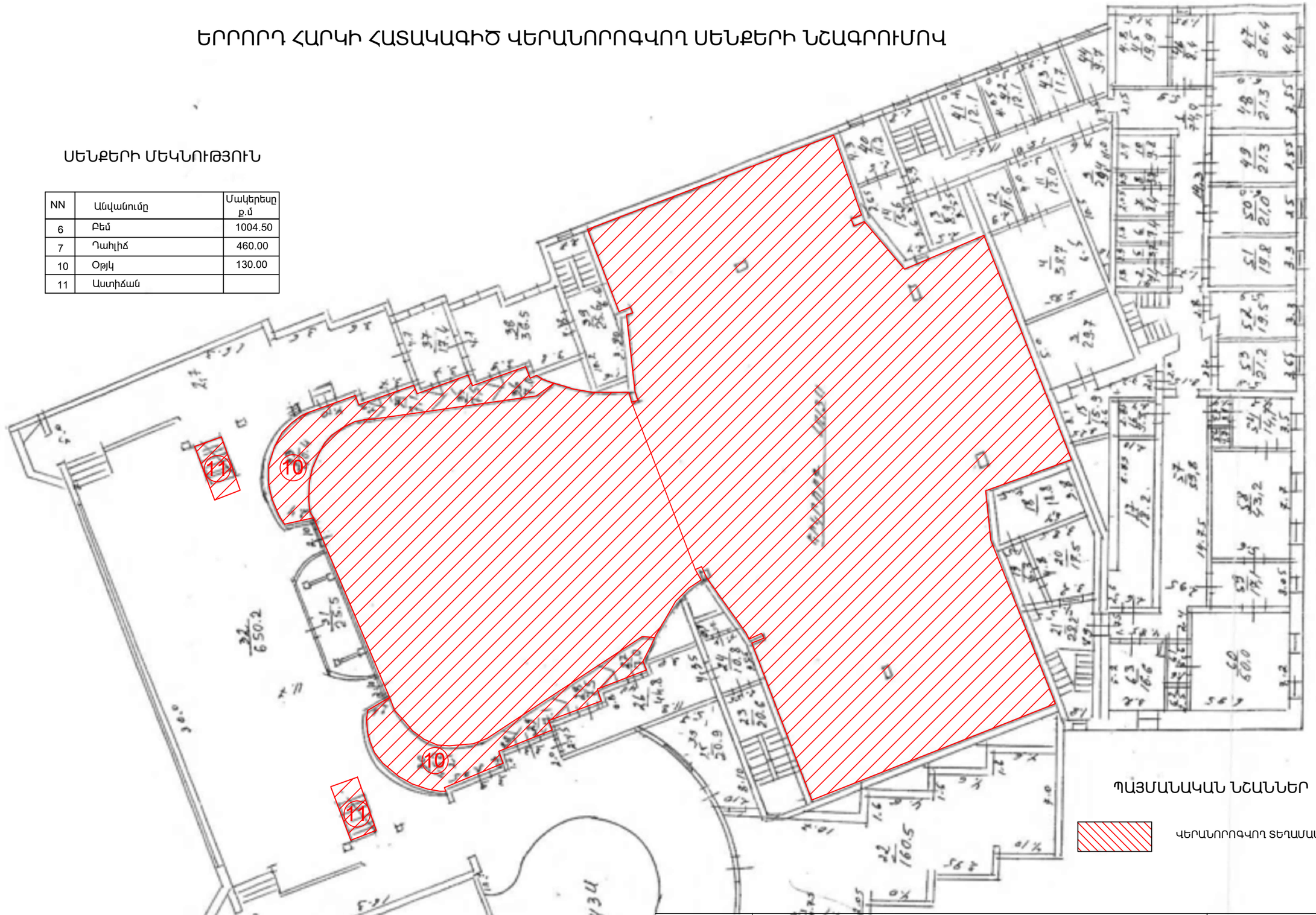

ՊԱՅՄԱՆԱԿԱՆ ՆՇԱՆՆԵՐ

ՎԵՐԱՆՈՐՈԳՎՈՂ ՏԵՂԱՄԱՍ

	ՔԵՐԵՎԱՆ Գ.ՍՈՒՆԴՈՒԿՅԱՆԻ ԱՆՎԱՆ ՊԵՏԱԿԱՆ ԴՐԱՄԱՏԻԿԱԿԱՆ ԹԱՏՐՈՆԻ ՀԻՄՆԱՆՈՐՈԳՈՒՄ			ՊԱՅՄԱՆԱԳԻՐ ՔՆ-ՊԸԱՇՁԲ - 16/20		
			ՃԱՐՏԱՐԱՊԵՏԱՇԻՆԱՐԱՐԱԿԱՆ	Փուլ	Թերթ	Թերթեր
	Լ. ԳՐԻԳՈՐՅԱՆ		ԵՐՐՈՐԴ ՀԱՐԿԻ ՀԱՏԱԿԱԳԻԾ ՎԵՐԱՆՈՐՈԳՎՈՂ ՍԵՆՔԵՐԻ ՆՇԱԳՐՈՒՄՈՎ	ԱՆ	ՃՇ- 4	20
	ՆԱԽԱԳԾԵՑ Գ.ԳՐԻԳՈՐՅԱՆ			«Թ.Ա.Հ.Գ.Գրիգ» ՍՊԸ		

ՉՈՐՐՈՐԴ ՀԱՐԿԻ ՀԱՏԱԿԱԳԻԾ ՎԵՐԱՆՈՐՈԳՎՈՂ ՍԵՆՔԵՐԻ ՆՇԱԳՐՈՒՄՈՎ

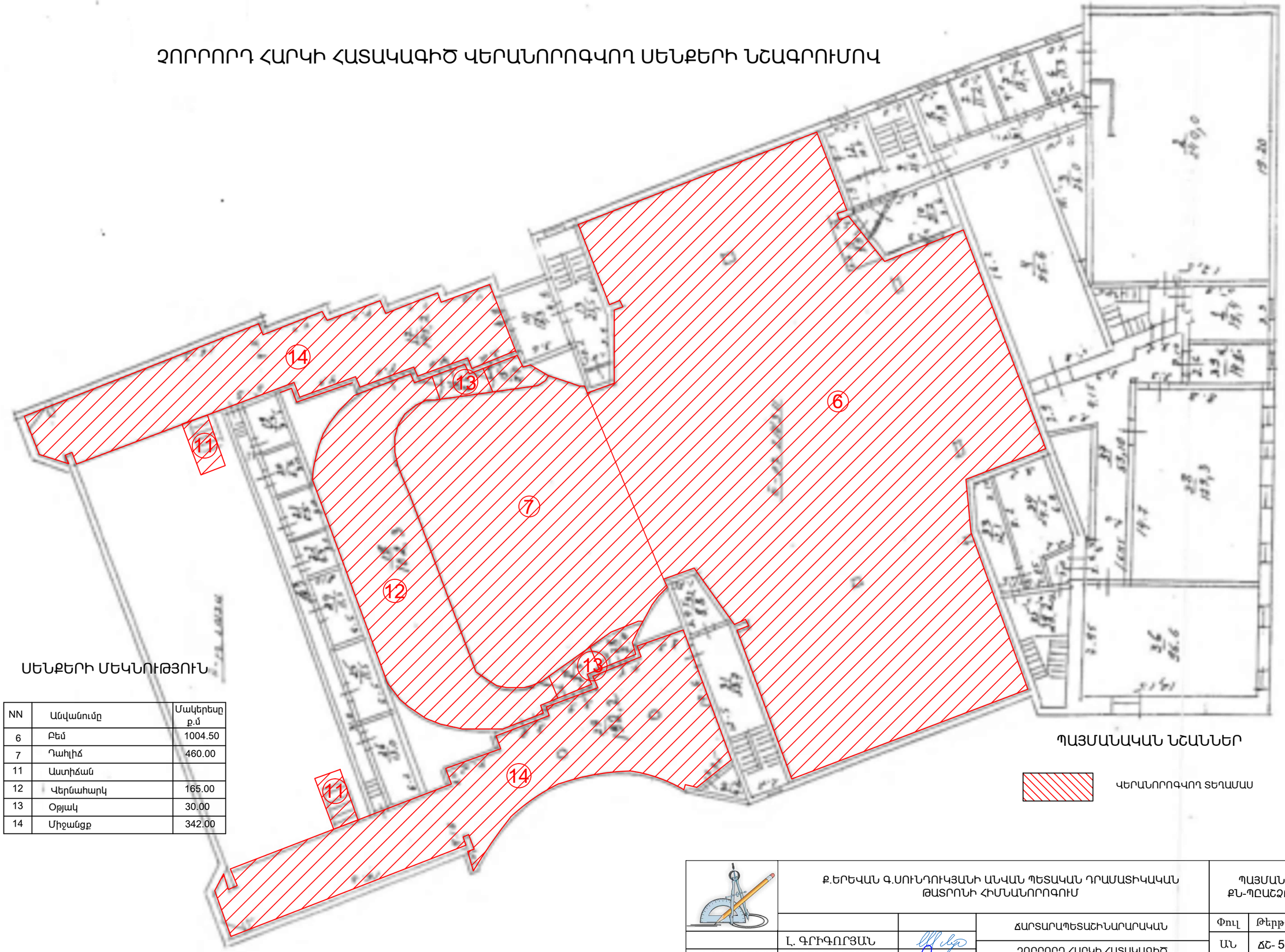

ՍԵՆՔԵՐԻ ՄԵԿՆՈՒԹՅՈՒՆ

NN	Անվանումը	Մակերեսը ք.մ
6	Բեմ	1004.50
7	Դահլիճ	460.00
11	Աստիճան	
12	Վերնահարկ	165.00
13	Օթյակ	30.00
14	Միջանցք	342.00

ՊԱՅՄԱՆԱԿԱՆ ՆՇԱՆՆԵՐ

ՎԵՐԱՆՈՐՈԳՎՈՂ ՏԵՂԱՄԱՍ

	Ք.ԵՐԵՎԱՆ Գ.ՍՈՒՆԴՈՒԿՅԱՆԻ ԱՆՎԱՆ ՊԵՏԱԿԱՆ ԴՐԱՄԱՏԻԿԱԿԱՆ ԹԱՏՐՈՆԻ ՀԻՄՆԱՆՈՐՈԳՈՒՄ			ՊԱՅՄԱՆԱԳԻՐ ՔՆ-ՊԲԱՇՀԲ - 16/20		
			ՃԱՐՏԱՐԱՊԵՏԱՇԻՆԱՐԱՐԱԿԱՆ	Փուլ	Թերթ	Թերթեր
	Լ. ԳՐԻԳՈՐՅԱՆ		ՉՈՐՐՈՐԴ ՀԱՐԿԻ ՀԱՏԱԿԱԳԻԾ ՎԵՐԱՆՈՐՈԳՎՈՂ ՍԵՆՔԵՐԻ ՆՇԱԳՐՈՒՄՈՎ	ԱՆ	ՃՇ- 5	20
ՆԱԽԱԳԾԵՑ	Գ.ԳՐԻԳՈՐՅԱՆ			«Թ.Ա.Հ.Գ. Գրիգ» ՍՊԸ		

ԱՌԱՋԻՆ ՀԱՐԿԻ ՀԱՏԱԿԱԳԻԾ Մ1:200
(ՉԱՓԱԳՐՈՒԹՅՈՒՆ)

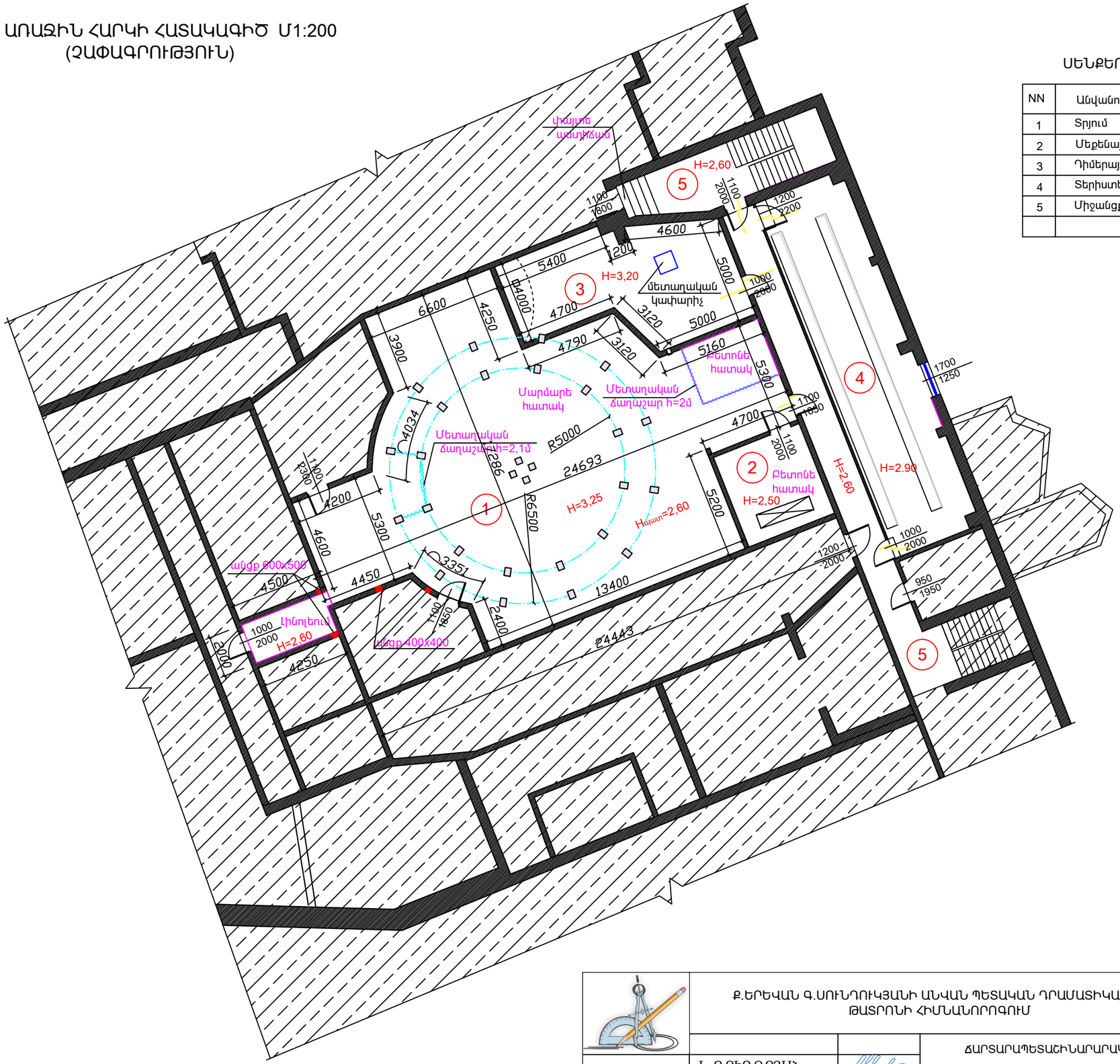

ՍԵՆՔԵՐԻ ՄԵԿՆՈՒԹՅՈՒՆ

NN	Անվանումը	Մակերեսը ք.մ
1	Տրյում	274.00
2	Մեքենայական	21.20
3	Դիմերային	54.00
4	Տերիստերային	82.40
5	Միջանցք	70.20

	Ք.ԵՐԵՎԱՆ Գ.ՍՈՒՆԴՈՒԿՅԱՆԻ ԱՆՎԱՆ ՊԵՏԱԿԱՆ ԴՐԱՄԱՏԻԿԱԿԱՆ ԹԱՏՐՈՆԻ ՀԻՄՆԱՆՈՐՈԳՈՒՄ			ՊԱՅՄԱՆԱԳԻՐ ՔՆ-ՊԸԱՇՁԲ - 16/20	
			ՃԱՐՏԱՐԱՊԵՏԱՇԻՆԱՐԱԿԱՆ	Փուլ	Թերթ	Թերթեր
	Լ. ԳՐԻԳՈՐՅԱՆ			ԱՆ	ՃՇ-6	20
ՆԱԽԱԳԾԵՑ	Գ. ԳՐԻԳՈՐՅԱՆ		ԱՌԱՋԻՆ ՀԱՐԿԻ ՀԱՏԱԿԱԳԻԾ Մ1:200 (ՉԱՓԱԳՐՈՒԹՅՈՒՆ)	«Թ.Ա.Հ.Գ.Գրիգ» ՍՊԸ	

ԵՐԿՐՈՐԴ ՀԱՐԿԻ ՀԱՏԱԿԱԳԻԾ Մ1:250
(ՉԱՓԱԳՐՈՒԹՅՈՒՆ)

ՍԵՆՔԵՐԻ ՄԵԿՆՈՒԹՅՈՒՆ

NN	Անվանումը	Մակերեսը ք.մ
6	Բեմ	1004.50
7	Դահլիճ	460.00
8	Պարտերի միջանցք	177.00
9	Պարտերի միջանցք	115.00

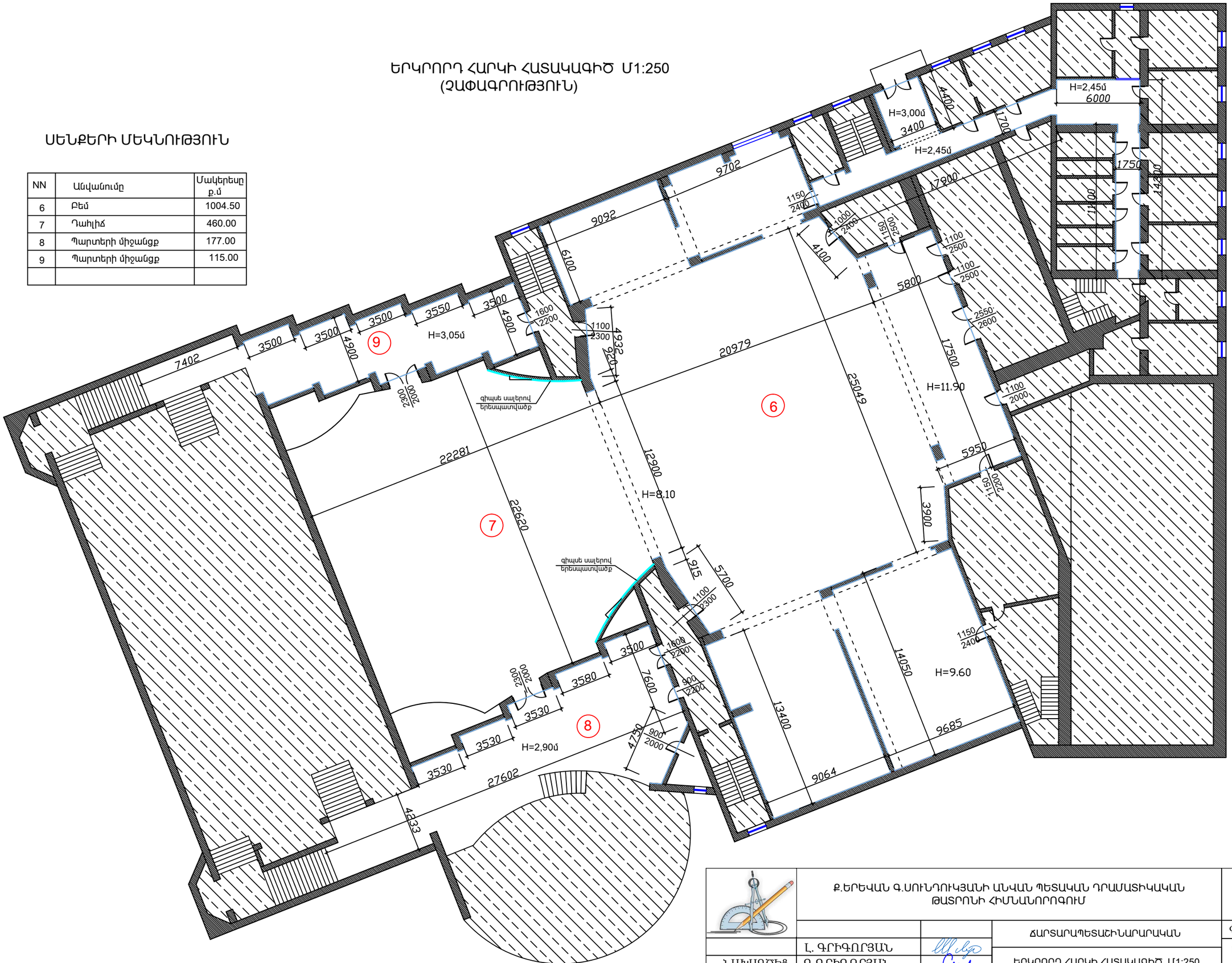

	Ք.ԵՐԵՎԱՆ Գ.ՍՈՒՆԴՈՒԿՅԱՆԻ ԱՆՎԱՆ ՊԵՏԱԿԱՆ ԴՐԱՄԱՏԻԿԱԿԱՆ ԹԱՏՐՈՆԻ ՀԻՄՆԱՆՈՐՈԳՈՒՄ			ՊԱՅՄԱՆԱԳԻՐ ՔՆ-ՊԸԱՇՁԲ - 16/20		
			ՃԱՐՏԱՐԱՊԵՏԱՇԻՆԱՐԱԿԱՆ	Փուլ	Թերթ	Թերթեր
	Լ. ԳՐԻԳՈՐՅԱՆ			ԱՆ	ՃՇ- 7	20
ՆԱԽԱԳԾԵՑ	Գ.ԳՐԻԳՈՐՅԱՆ		ԵՐԿՐՈՐԴ ՀԱՐԿԻ ՀԱՏԱԿԱԳԻԾ Մ1:250 (ՉԱՓԱԳՐՈՒԹՅՈՒՆ)	«Թ.Ա.Հ.Գ.Գրիգ» ՍՊԸ		

ԵՐՐՈՐԴ ՀԱՐԿԻ ՀԱՏԱԿԱԳԻԾ Մ1:200
(ՉԱՓԱԳՐՈՒԹՅՈՒՆ)

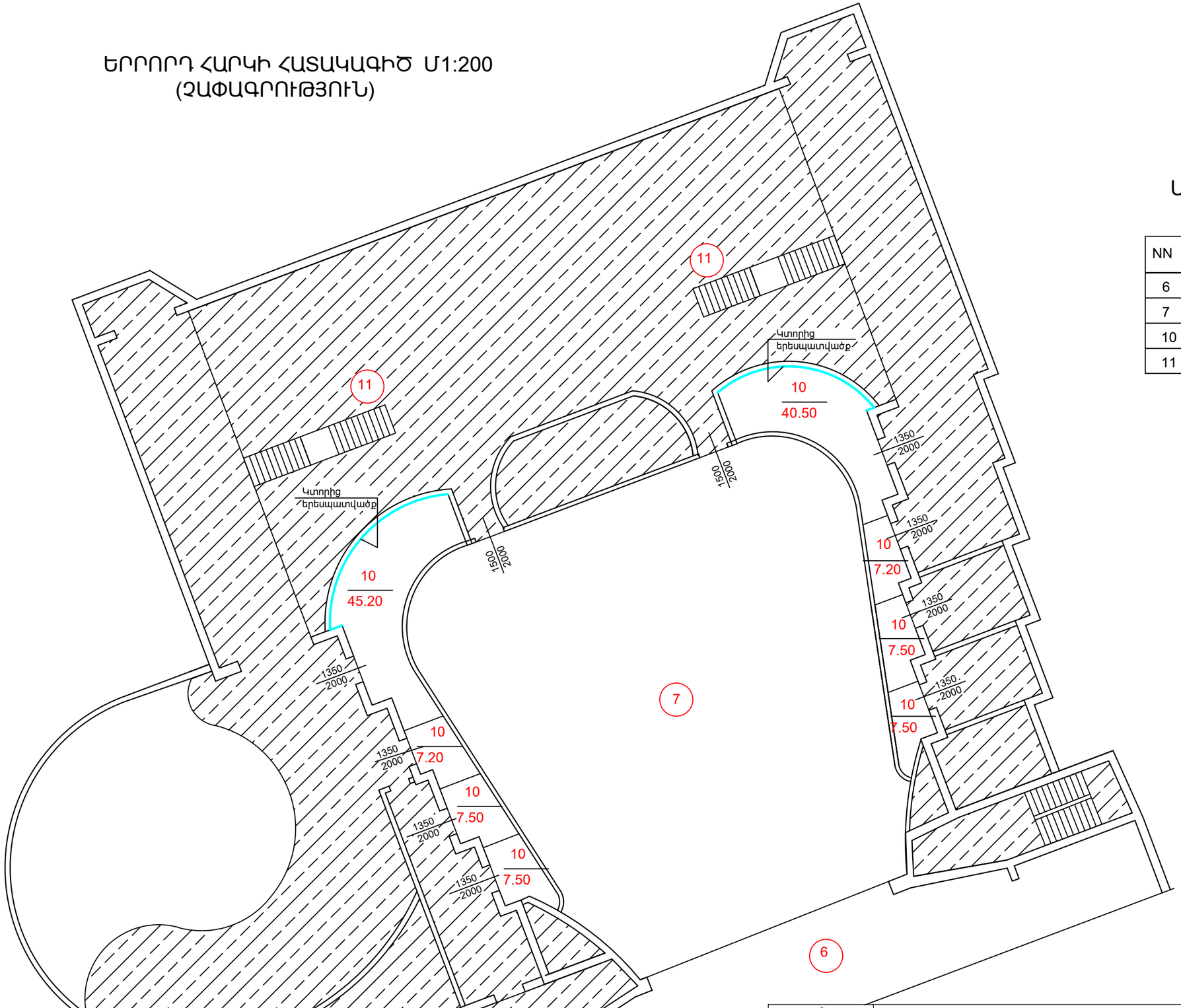

ՍԵՆՔԵՐԻ ՄԵԿՆՈՒԹՅՈՒՆ

NN	Անվանումը	Մակերեսը քմ
6	Բեմ	1004.50
7	Դահլիճ	460.00
10	Օթյկ	130.00
11	Աստիճան	

	Ք.ԵՐԵՎԱՆ Գ.ՍՈՒՆԴՈՒԿՅԱՆԻ ԱՆՎԱՆ ՊԵՏԱԿԱՆ ԴՐԱՄԱՏԻԿԱԿԱՆ ԹԱՏՐՈՆԻ ՀԻՄՆԱՆՈՐՈԳՈՒՄ			ՊԱՅՄԱՆԱԳԻՐ ՔՆ-ՊԲԱՇՀԲ - 16/20	
			ՃԱՐՏԱՐԱՊԵՏԱՇԻՆԱՐԱԿԱՆ	Փուլ	Թերթ	Թերթեր
ՏՆՕՐԵՆ	Լ. ԳՐԻԳՈՐՅԱՆ			ԱՆ	ՃՇ-8	20
ՆԱԽԱԳԾԵՑ	Գ. ԳՐԻԳՈՐՅԱՆ		ԵՐՐՈՐԴ ՀԱՐԿԻ ՀԱՏԱԿԱԳԻԾ Մ1:200 (ՉԱՓԱԳՐՈՒԹՅՈՒՆ)	«Թ.Ա.Հ.Գ. ԳՐԻԳ» ՍՊԸ	

ՉՈՐՐՈՐԴ ՀԱՐԿԻ ՀԱՏԱԿԱԳԻԾ Մ1:200
(ՉԱՓԱԳՐՈՒԹՅՈՒՆ)

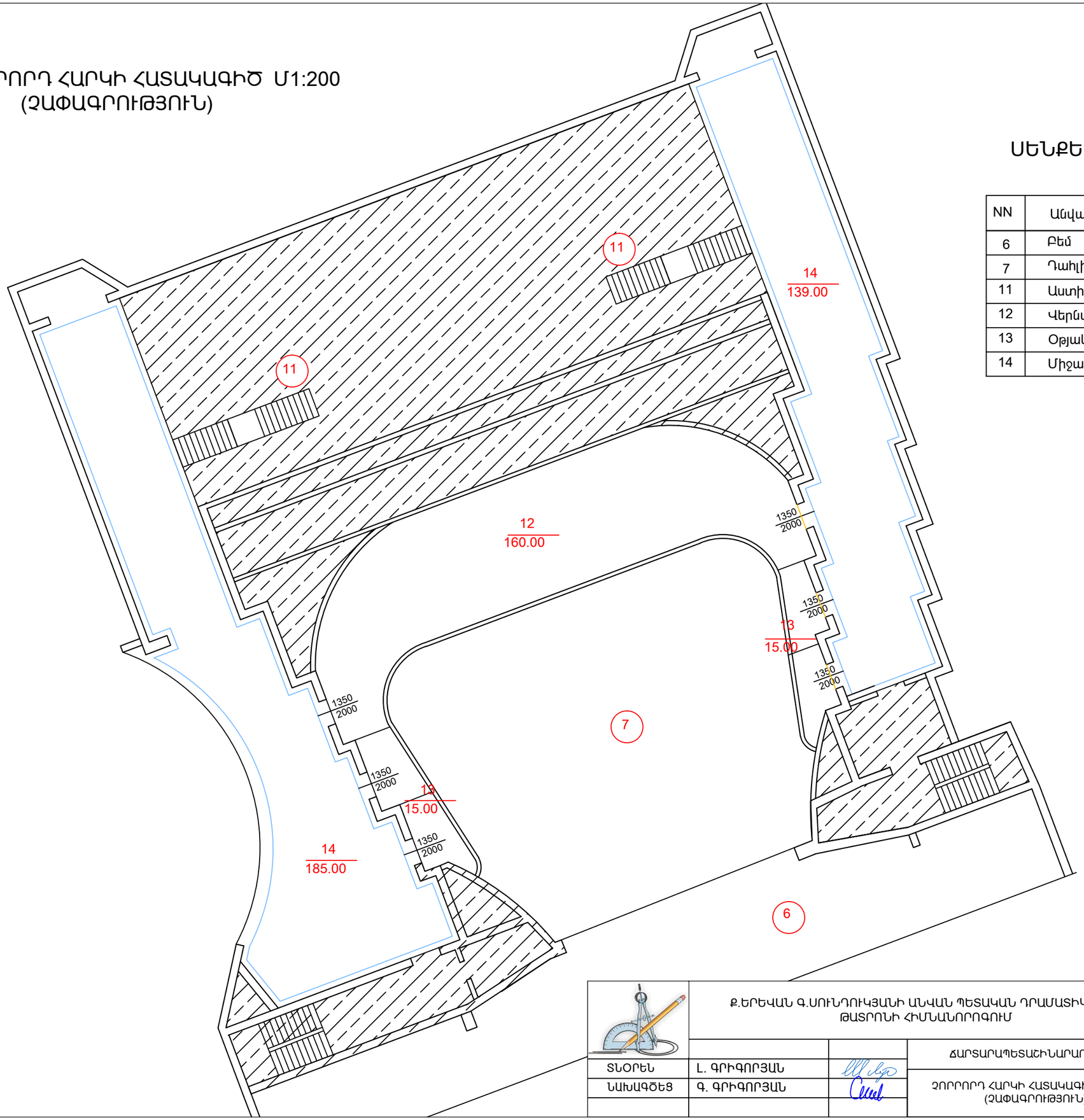

ՍԵՆՔԵՐԻ ՄԵԿՆՈՒԹՅՈՒՆ

NN	Անվանումը	Մակերեսը քմ
6	Բեմ	1004.50
7	Դահլիճ	460.00
11	Աստիճան	
12	Վերնահարկ	160.00
13	Օթյակ	30.00
14	Միջանցք	342.00

	ՔԵՐԵՎԱՆ Գ.ՍՈՒՆԴՈՒԿՅԱՆԻ ԱՆՎԱՆ ՊԵՏԱԿԱՆ ԴՐԱՄԱՏԻԿԱԿԱՆ ԹԱՏՐՈՆԻ ՀԻՄՆԱՆՈՐՈԳՈՒՄ			ՊԱՅՄԱՆԱԳԻՐ ՔՆ-ՊԸԱՇՁԲ - 16/20		
			ՃԱՐՏԱՐԱՊԵՏԱՇԻՆԱՐԱՐԱԿԱՆ	Փուլ	Թերթ	Թերթեր
ՏՆՕՐԵՆ	Լ. ԳՐԻԳՈՐՅԱՆ			ԱՆ	ՃՇ- 9	20
ՆԱԽԱԳԾԵՑ	Գ. ԳՐԻԳՈՐՅԱՆ		ՉՈՐՐՈՐԴ ՀԱՐԿԻ ՀԱՏԱԿԱԳԻԾ Մ1:200 (ՉԱՓԱԳՐՈՒԹՅՈՒՆ)	«Թ.Ա.Հ.Գ. ԳՐԻԳ» ՍՊԸ		

ԱՌԱՋԻՆ ՀԱՐԿԻ ՀԱՏԱԿԱԳԻԾ Մ1:200
(ՎԵՐԱՆՈՐՈԳՈՒՄ)

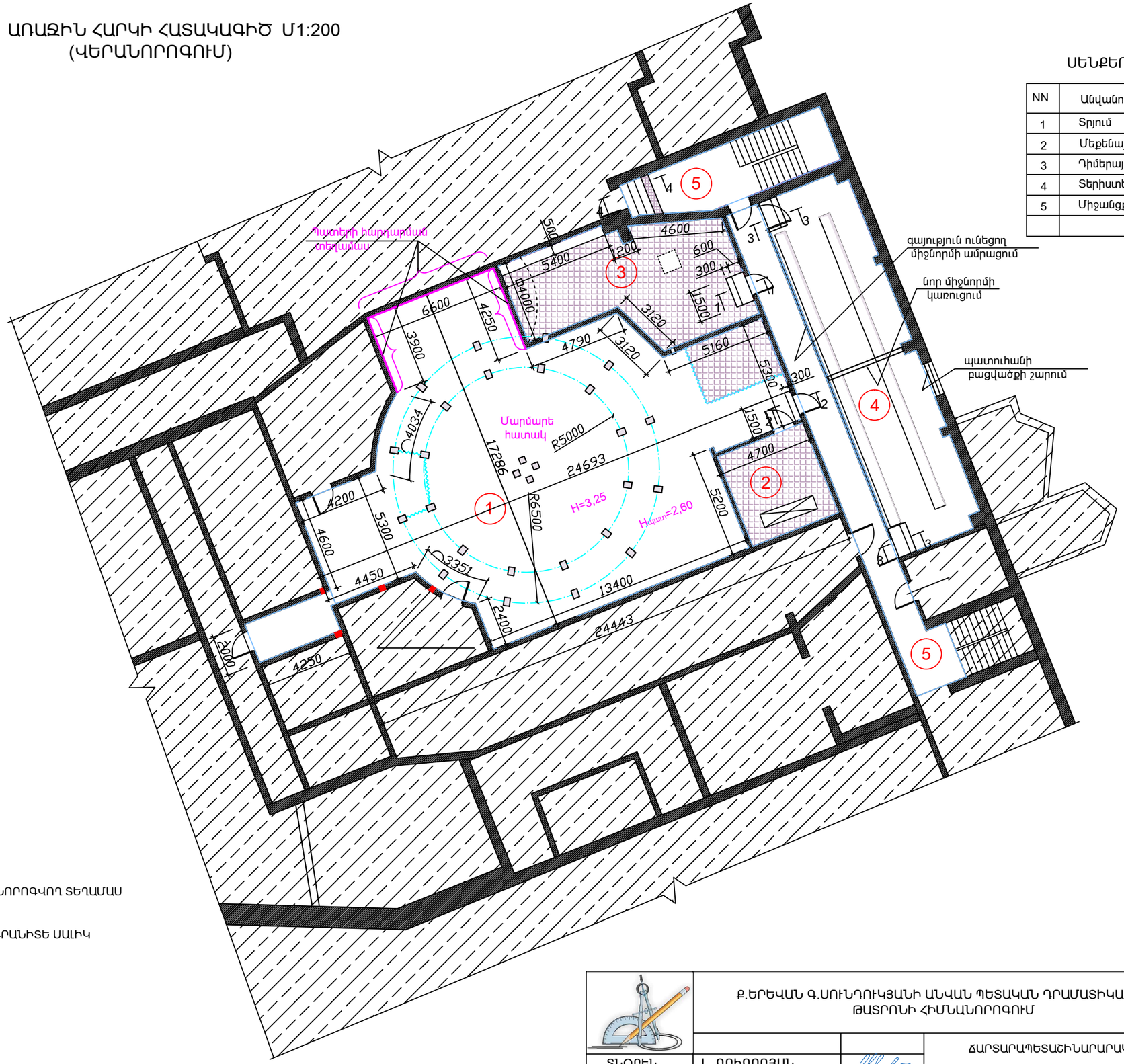

ՍԵՆՔԵՐԻ ՄԵԿՆՈՒԹՅՈՒՆ

NN	Անվանումը	Մակերեսը ք.մ
1	Տրյում	274.00
2	Մեքենայական	21.20
3	Դիմերային	54.00
4	Տերիստերային	82.40
5	Միջանցք	70.20

ՊԱՏԵՐԻ ՎԵՐԱՆՈՐՈԳՎՈՂ ՏԵՂԱՄԱՍ

ԿԵՐԱՄՈԳՐԱՆԻՏԵ ՍԱԼԻԿ

	Ք.ԵՐԵՎԱՆ Գ.ՍՈՒՆԴՈՒԿՅԱՆԻ ԱՆՎԱՆ ՊԵՏԱԿԱՆ ԴՐԱՄԱՏԻԿԱԿԱՆ ԹԱՏՐՈՆԻ ՀԻՄՆԱՆՈՐՈԳՈՒՄ			ՊԱՅՄԱՆԱԳԻՐ ՔՆ-ՊԸԱՇՁԲ - 16/20		
			ՃԱՐՏԱՐԱՊԵՏԱՇԻՆԱՐԱԿԱՆ	Փուլ	Թերթ	Թերթեր
ՏՆՕՐԵՆ	Լ. ԳՐԻԳՈՐՅԱՆ			ԱՆ	ՃՇ-10	20
ՆԱԽԱԳԾԵՑ	Գ. ԳՐԻԳՈՐՅԱՆ		ԱՌԱՋԻՆ ՀԱՐԿԻ ՀԱՏԱԿԱԳԻԾ Մ1:200 (ՎԵՐԱՆՈՐՈԳՈՒՄ)	«Թ.Ա.Հ.Գ. ԳՐԻԳ» ՍՊԸ		

ԵՐԿՐՈՐԴ ՀԱՐԿԻ ՀԱՏԱԿԱԳԻԾ Մ1:250
(ՎԵՐԱՆՈՐՈԳՈՒՄ)

ՍԵՆՔԵՐԻ ՄԵԿՆՈՒԹՅՈՒՆ

NN	Անվանումը	Մակերեսը ք.մ
6	Բեմ	1004.50
7	Դահլիճ	460.00
8	Պարտերի միջանցք	177.00
9	Պարտերի միջանցք	115.00

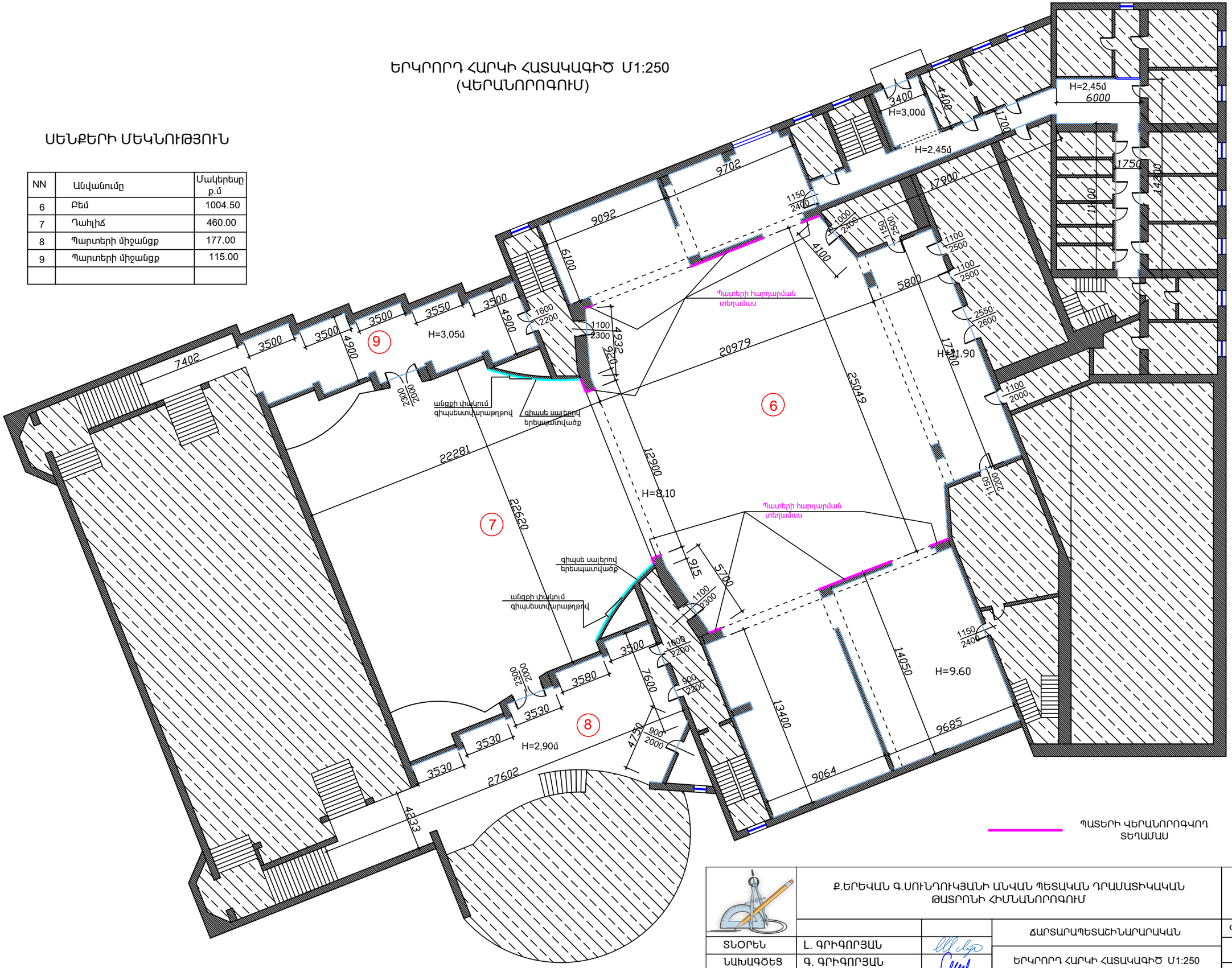

ՊԱՏԵՐԻ ՎԵՐԱՆՈՐՈԳՎՈՂ
ՏԵՂԱՄԱՍ

	Ք.ԵՐԵՎԱՆ Գ.ՍՈՒՆԴՈՒԿՅԱՆԻ ԱՆՎԱՆ ՊԵՏԱԿԱՆ ԴՐԱՄԱՏԻԿԱԿԱՆ ԹԱՏՐՈՆԻ ՀԻՄՆԱՆՈՐՈԳՈՒՄ			ՊԱՅՄԱՆԱԳԻՐ ՔՆ-ՊԸԱՇՁԲ - 16/20		
			ՃԱՐՏԱՐԱՊԵՏԱՇԻՆԱՐԱԿԱՆ	Փուլ	Թերթ	Թերթեր
ՏՆՕՐԵՆ	Լ. ԳՐԻԳՈՐՅԱՆ			ԱՆ	ՃՇ-11	20
ՆԱԽԱԳԾԵՑ	Գ. ԳՐԻԳՈՐՅԱՆ		ԵՐԿՐՈՐԴ ՀԱՐԿԻ ՀԱՏԱԿԱԳԻԾ Մ1:250 (ՎԵՐԱՆՈՐՈԳՈՒՄ)	«Թ.Ա.Հ.Գ. ԳՐԻԳ» ՍՊԸ		

ԵՐՐՈՐԴ ՀԱՐԿԻ ՀԱՏԱԿԱԳԻԾ Մ1:200
(ՎԵՐԱՆՈՐՈԳՈՒՄ)

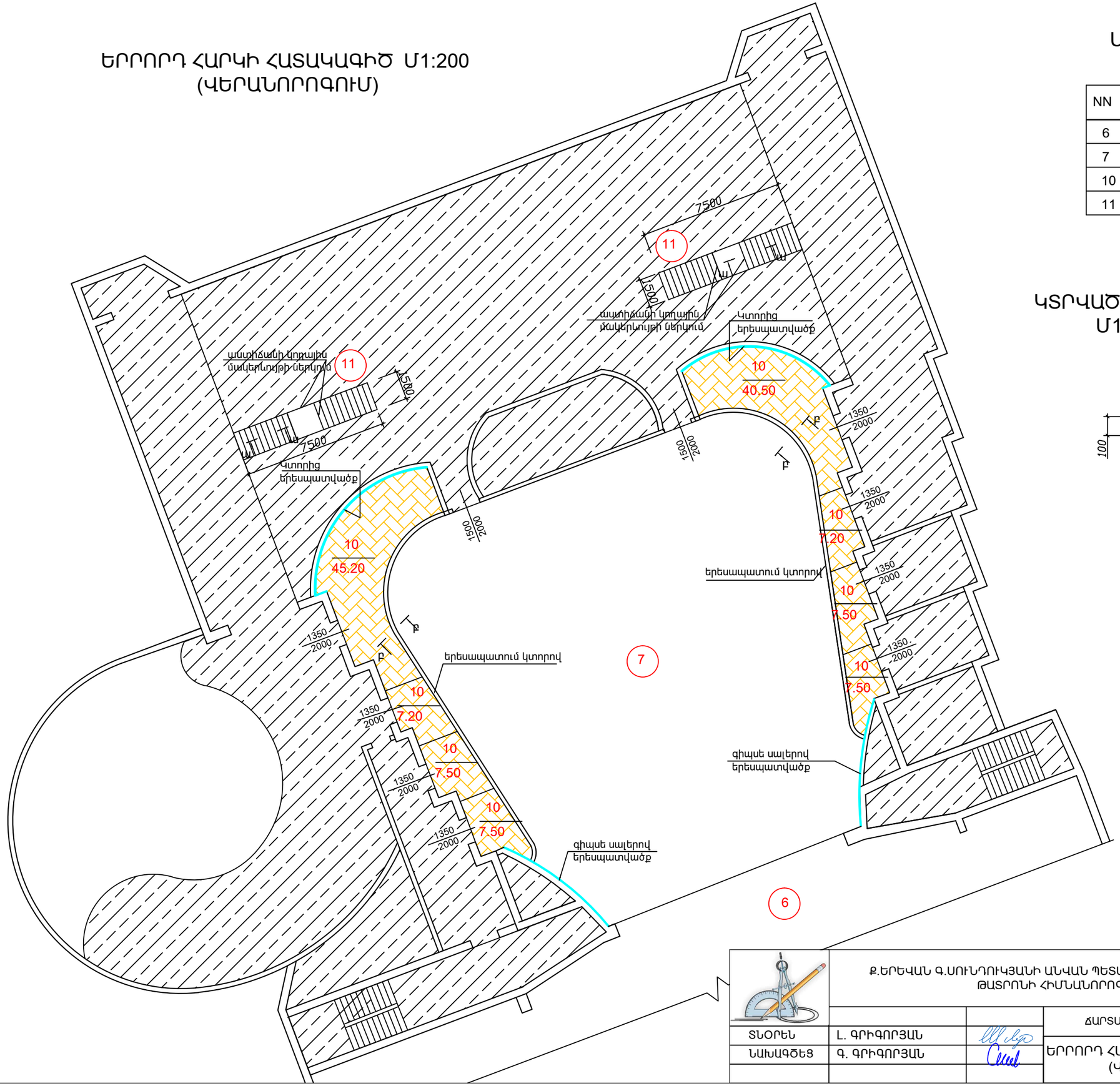

ՍԵՆՔԵՐԻ ՄԵԿՆՈՒԹՅՈՒՆ

NN	Անվանումը	Մակերեսը քմ
6	Բեմ	1004.50
7	Դահլիճ	460.00
10	Օթյկ	130.00
11	Աստիճան	

ԿՏՐՎԱԾՔ ա - ա
Մ1:20

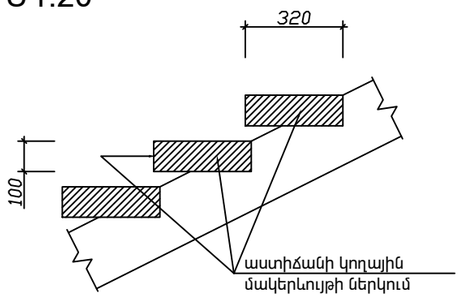

ԿՏՐՎԱԾՔ բ - բ
Մ1:10

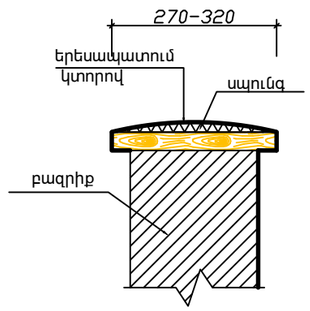

	Ք.ԵՐԵՎԱՆ Գ.ՍՈՒՆԴՈՒԿՅԱՆԻ ԱՆՎԱՆ ՊԵՏԱԿԱՆ ԴՐԱՄԱՏԻԿԱԿԱՆ ԹԱՏՐՈՆԻ ՀԻՄՆԱՆՈՐՈԳՈՒՄ			ՊԱՅՄԱՆԱԳԻՐ ՔՆ-ՊԲԱՇՋԲ - 16/20	
			ՃԱՐՏԱՐԱՊԵՏԱՇԻՆԱՐԱԿԱՆ	Փուլ	Թերթ	Թերթեր
ՏՆՕՐԵՆ	Լ. ԳՐԻԳՈՐՅԱՆ		ԵՐՐՈՐԴ ՀԱՐԿԻ ՀԱՏԱԿԱԳԻԾ Մ1:200 (ՎԵՐԱՆՈՐՈԳՈՒՄ)	ԱՆ	ՃՇ-12	20
ՆԱԽԱԳԾԵՑ	Գ. ԳՐԻԳՈՐՅԱՆ			«Թ.Ա.Հ.Գ. ԳՐԻԳ» ՍՊԸ		

ՉՈՐՐՈՐԴ ՀԱՐԿԻ ՀԱՏԱԿԱԳԻԾ Մ1:200
(ՎԵՐԱՆՈՐՈԳՈՒՄ)

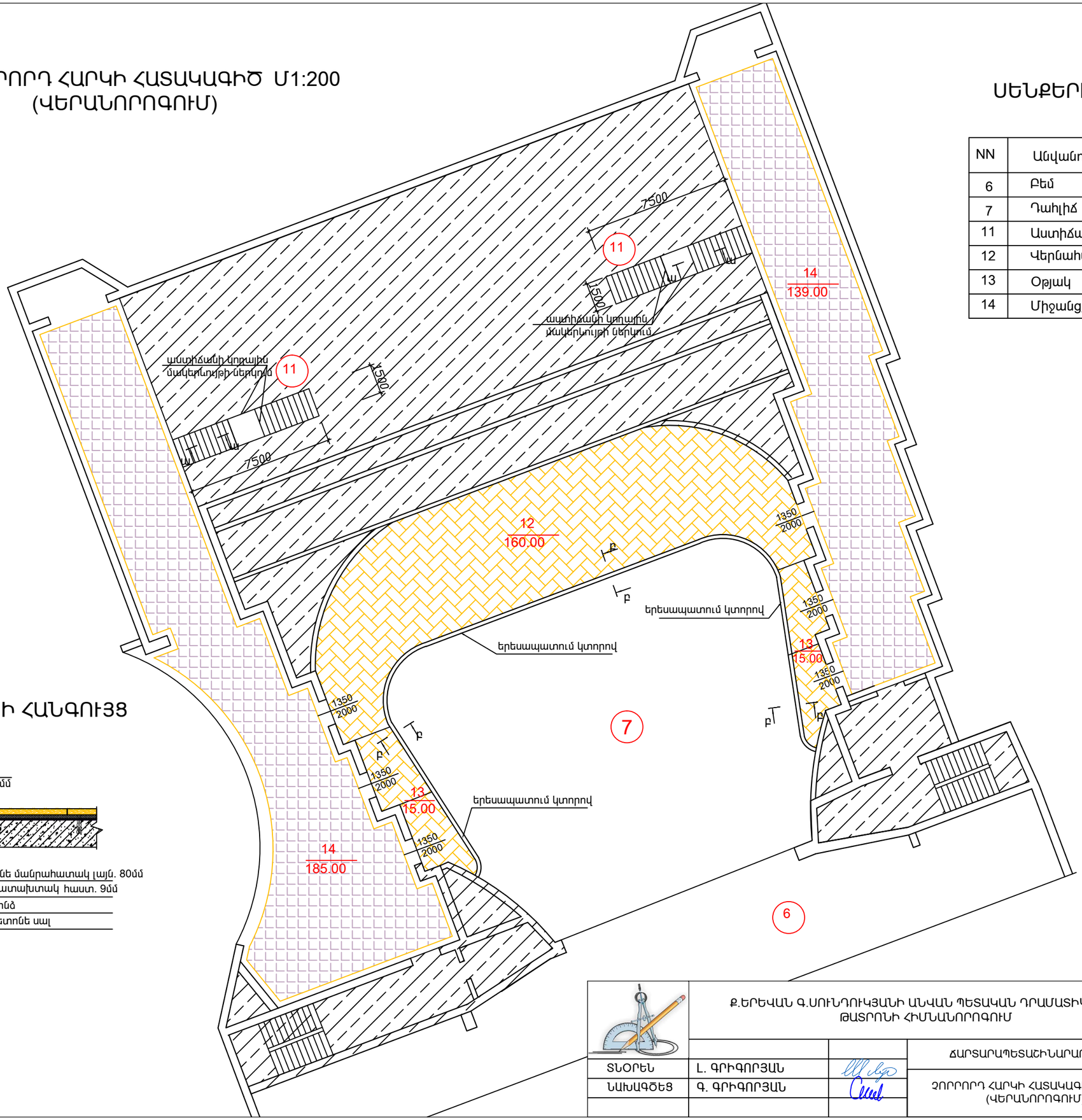

ՍԵՆՔԵՐԻ ՄԵԿՆՈՒԹՅՈՒՆ

NN	Անվանումը	Մակերեսը ք.մ
6	Բեմ	1004.50
7	Դահլիճ	460.00
11	Աստիճան	
12	Վերնահարկ	160.00
13	Օթյակ	30.00
14	Միջանցք	342.00

ՄԱՆՐԱՀԱՏԱԿԻ ՀԱՆԳՈՒՅՑ
Մ1:10

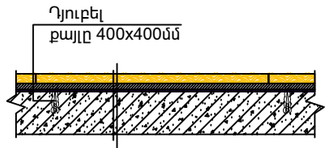

- Կաղնե մանրահատակ լայն. 80մմ
- Նրբատախտակ հաստ. 9մմ
- Սոսինձ
- Ե/բետոնե սալ

	Ք.ԵՐԵՎԱՆ Գ.ՍՈՒՆԴՈՒԿՅԱՆԻ ԱՆՎԱՆ ՊԵՏԱԿԱՆ ԴՐԱՄԱՏԻԿԱԿԱՆ ԹԱՏՐՈՆԻ ՀԻՄՆԱՆՈՐՈԳՈՒՄ			ՊԱՅՄԱՆԱԳԻՐ ՔՆ-ՊԸԱՇՁԲ - 16/20	
			ՃԱՐՏԱՐԱՊԵՏԱՇԻՆԱՐԱՐԱԿԱՆ	Փուլ	Թերթ	Թերթեր
ՏՆՕՐԵՆ	Լ. ԳՐԻԳՈՐՅԱՆ			ԱՆ	ՃՇ-13	20
ՆԱԽԱԳԾԵՑ	Գ. ԳՐԻԳՈՐՅԱՆ		ՉՈՐՐՈՐԴ ՀԱՐԿԻ ՀԱՏԱԿԱԳԻԾ Մ1:200 (ՎԵՐԱՆՈՐՈԳՈՒՄ)	«Թ.Ա.Հ.Գ. ԳՐԻԳ» ՍՊԸ		

ՄԻՁՆՈՐՄԻ ԱՄՐԱՆԱՎՈՐՄԱՆ ԵՎ ԱՄՐԱՑՄԱՆ ՍԽԵՄԱ Մ1:100
(b=20սմ)

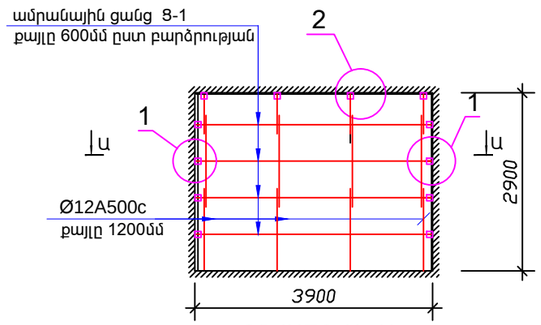

ՀԱՆԳՈՒՅՑ - 1
(Մ1:10)

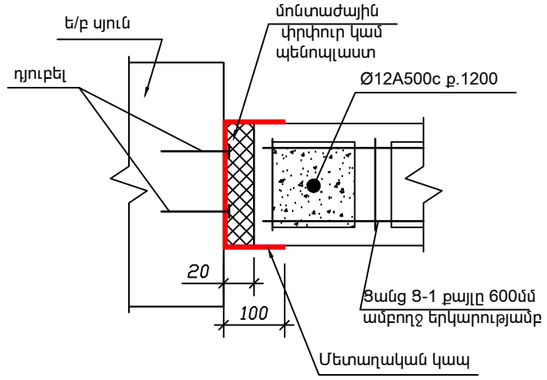

ԿՏՐՎԱԾՔ Ա - Ա
(Մ1:20)

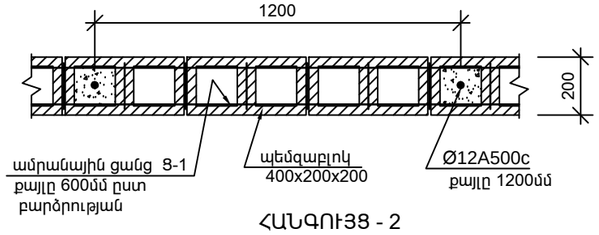

ՄԵՏԱՂԱԿԱՆ ԿԱՊ
քաշը G=0.94կգ

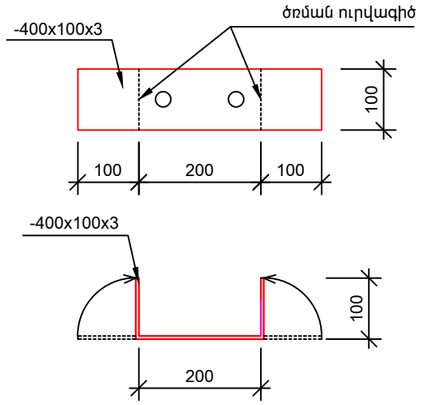

ՀԱՆԳՈՒՅՑ - 2
(Մ1:10)

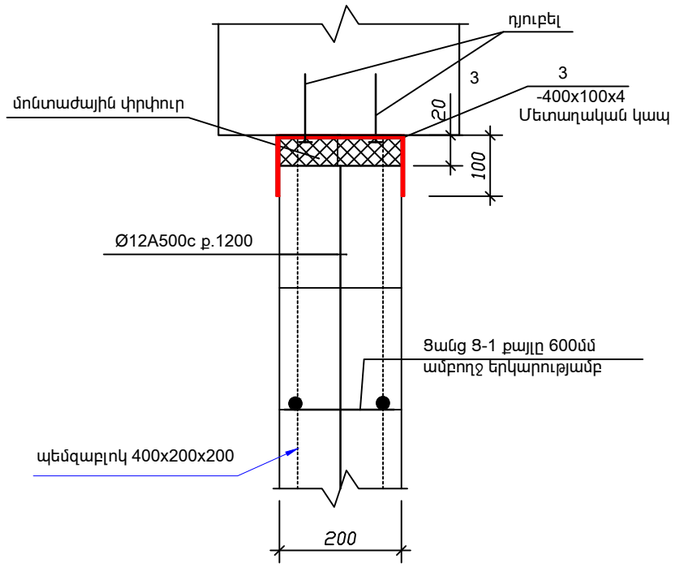

ԱՌԱՍՏԱՂԻ ՍԱԼԻ ԿԱՐԱՆՆԵՐԻ ՀԱՐԴԱՐՄԱՆ ՍԽԵՄԱ
(Մ1:20)

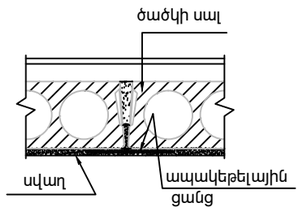

ՑԱՆՑ Ց-1
քաշը G=0.27կգ/մ

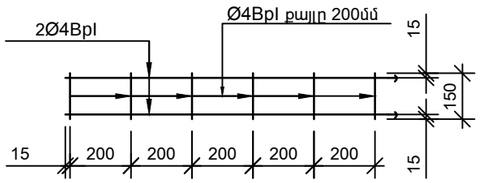

ԿՏՐՎԱԾՔ 1 - 1
(Մ1:40)

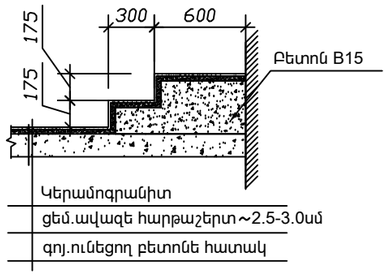

ԿՏՐՎԱԾՔ 2 - 2
(Մ1:40)

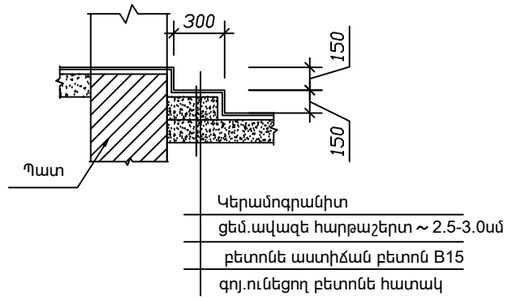

ԿՏՐՎԱԾՔ 3 - 3
(Մ1:40)

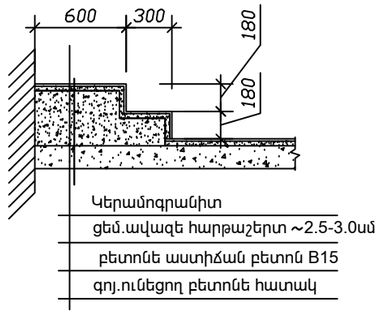

ԿՏՐՎԱԾՔ 4 - 4
(Մ1:40)

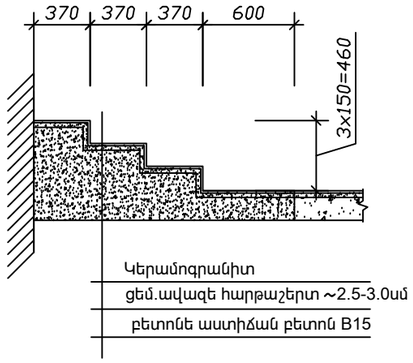

ՄԻՁՆՈՐՄԻ ԱՄՐԱՑՄԱՆ ՍԽԵՄԱ
(Մ1:20)

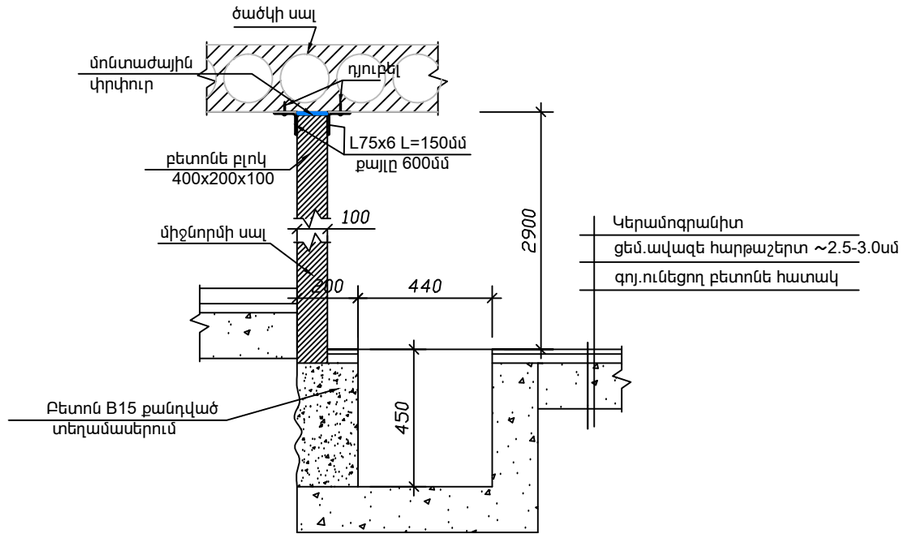

1.Միջնորմները ամրացնել սյուներին և ծածկերին մետաղական կապերի միջոցով,որոնք տեղադրվում են միջնորմների երեք կեղմերում 600մմ քայլով:
2.Միջնորմների շարման պրոցեսում պենզաբլոկի անցքերը լցնել B7.5 դասի թեթև բետոնով:
3.Ամրանային ցանցը եռակցել մետաղական կապերին:

	Ք.ԵՐԵՎԱՆ Գ.ՍՈՒՆԴՈՒԿՅԱՆԻ ԱՆՎԱՆ ՊԵՏԱԿԱՆ ԴՐԱՄԱՏԻԿԱԿԱՆ ԹԱՏՐՈՆԻ ՀԻՄՆԱՆՈՐՈԳՈՒՄ			ՊԱՅՄԱՆԱԳԻՐ ՔՆ-ՊԸԱՇՁԲ - 16/20		
			ՃԱՐՏԱՐԱՊԵՏԱՇԻՆԱՐԱՐԱԿԱՆ	Փուլ	Թերթ	Թերթեր
ՏՆՕՐԵՆ	Լ. ԳՐԻԳՈՐՅԱՆ		ՄԻՁՆՈՐՄԻ ԱՄՐԱՆԱՎՈՐՄԱՆ ԵՎ ԱՄՐԱՑՄԱՆ ՍԽԵՄԱ: ՄԻՁՆՈՐՄԻ ԱՄՐԱՑՄԱՆ ՍԽԵՄԱ: ԿՏՐՎԱԾՔՆԵՐ	ԱՆ	ՃՇ-14	20
ՆԱԽԱԳԾԵՑ	Գ. ԳՐԻԳՈՐՅԱՆ			«Թ.Ա.Հ.Գ. ԳՐԻԳ» ՍՊԸ		

ՎԵՐԱՆՈՐՈԳՄԱՆ ԱՇԽԱՏԱՆՔՆԵՐԻ ԾԱՎԱԼՆԵՐԻ ԱՄՓՈՓԱԳԻՐ

Հ.Հ	Աշխատանքի անվանումը	Չ.Մ	Քանակը
	1. ՏՐՅՈՒՄ		
	ա/ՀԱՏԱԿ		
1	Ցեմենտավազե հարթեցնող շերտ	ք.մ	11,60
2	Կերամոգրանիտ	քմ	11,60
	գ/ՊԱՏ		
3	Գաջե սվաղ	քմ	39,00
4	Մածկապատում, ներկում լատեքսային ներկով	քմ	39,00
5	Մետաղական ճաղաշարի ներկում յուղաներկով (h=2.1մ)	քմ	24,00
6	Դռների վերանորոգում, ներկում յուղաներկով (2հատ)	քմ	4,40
	դ/ ԱՍՏԻՃԱՆՆԵՐ		
7	Բետոնե աստիճանի կառուցում (բետոնB15)	խ.մ	0,10
8	Ցեմենտավազե հարթեցնող շերտ	քմ	1,00
9	Կերամոգրանիտ	քմ	1,00
	2. ՄԵՔԵՆԱՅԱԿԱՆ		
	ա/ՀԱՏԱԿ		
1	Ցեմենտավազե հարթեցնող շերտ	քմ	19.50
2	Կերամոգրանիտ	քմ	19.50
3	Կերամոգրանիտե շրիչակ (h=8սմ)	գծ.մ	17.30
	բ/ՊԱՏ		
4	Գաջե սվաղ	քմ	5,00
5	Մածկապատում,ներկում յուղաներկով	քմ	43,00
6	Մետաղական կոնստրուկցիաների մաքրում, ներկում յուղաներկով (Ը 30)	գծ.մ	30,00
	գ/ԱՌԱՍՏԱՂ		
7	Մակերևույթի մաքրում, լվացում	քմ	37,00
8	Մածկապատում, ներկում լատեքսային ներկով	քմ	37,00
	3. ԴԻՄԵՐԱՅԻՆ		
	ա/ՀԱՏԱԿ		
1	Խեցեսալի քանդում հարթեցնող շերտի հետ միասին	քմ	50.00
2	Ցեմենտավազե հարթեցնող շերտ	քմ	49.00
3	Կերամոգրանիտ	քմ	49.00
4	Կերամոգրանիտե շրիչակ (h=8սմ)	գծ.մ	34.00

Հ.Հ	Աշխատանքի անվանումը	Չ.Մ	Քանակը
	բ/ԱՍՏԻՃԱՆ		
5	Բետոնե աստիճանի կառուցում (բետոնB15)	խ.մ	0,40
6	Ցեմենտավազե հարթեցնող շերտ	քմ	1.80
7	Կերամոգրանիտ	քմ	1.80
	գ/ՊԱՏ		
8	Յուղաներկված պատերի մաքրում	քմ	100,00
9	Գաջե սվաղ	քմ	5,00
10	Մածկապատում,ներկում յուղաներկով	քմ	105,00
11	Դռների վերանորոգում, ներկում յուղաներկով (1հատ)	քմ	2,00
	դ/ԱՌԱՍՏԱՂ		
12	Յուղաներկված առաստաղի մաքրում	քմ	53,00
13	Մածկապատում, ներկում յուղաներկով	քմ	53,00
	4. ՏԵՐԻՍՏԵՐԱՅԻՆ		
	ա/ ՆՈՐ ՄԻՁՆՈՐՄԻ ԿԱՌՈՒՑՈՒՄ		
1	Ամրան Ø12A500c L=14,0մ	կգ	12.40
2	Ցանց 8 - 1 (Ø4Bp I) L=15,5մ	կգ	4.20
3	Մետաղական կապ (12հատ)	կգ	11.30
4	Բետոնե բլոկ -190x390x200մմ	խ.մ	2.30
5	Բետոնե բլոկի անցքերի բետոնացում (թեթև բետոն B12.5)	խ.մ	0.20
6	Պենոպլաստ (h=2սմ)	խ.մ	0.04
7	Դյուբել (բետոնե մեխ)	հատ	24
	բ/ ՄԻՁՆՈՐՄԻ ԱՄՐԱՑՈՒՄ		
8	L75x6 (L=150մմ n=62հատ)	գծ.մ	9,30
9	Դյուբել (բետոնե մեխ)	հատ	124
10	Հիմքի քանդված տեղամասերի բետոնացում (բետոնB15)	խ.մ	1,00
	գ/ ԱՍՏԻՃԱՆՆԵՐ		
11	Բետոնե աստիճանների քանդում	խ.մ	0,40
12	Բետոնե աստիճանի կառուցում (բետոնB15)	խ.մ	0,80
13	Ցեմենտավազե հարթեցնող շերտ	քմ	3,70
14	Մամլոգրանիտ	քմ	3,70
15	դ/ ԱՌԱՍՏԱՂ		
16	Զրաէմուլսիոն ներկի քերում	քմ	81,80
17	Գաջե սվաղ	քմ	8.2
18	Մածկապատում, ներկում լատեքսով	քմ	81,80

Հ.Հ	Աշխատանքի անվանումը	Չ.Մ	Քանակը
	ե/ ՊԱՏ		
18	Փայտե պատուհանի ապամոնտաժում	քմ	2,10
19	Յուղաներկված պատերի մաքրում	քմ	120,00
20	Զրաէմուլսիոն ներկի քերում	քմ	14,60
21	Գաջե սվաղ	քմ	25,00
22	Պատուհանի բացվածքի շարում բետոնե բլոկով -190x390x200մմ	խ.մ	0,420
23	Մածկապատում, ներկում յուղաներկով	քմ	142,30
24	Մածկապատում, ներկում լատեքսային ներկով	քմ	17.00
25	Դռների վերանորոգում, ներկում յուղաներկով (2հատ)	քմ	4,70
	զ/ՀԱՏԱԿ		
26	Խեցեսալի քանդում հարթեցնող շերտի հետ միասին	քմ	68.00
27	Ցեմենտավազե հարթեցնող շերտ	քմ	68.00
28	Կերամոգրանիտ	քմ	68.00
29	Կերամոգրանիտե շրիչակ (h=8սմ)	գծ.մ	48.00
	5. ՄԻՁԱՆՑՔ(ԱՌԱՁԻՆ ՀԱՐԿ)		
	ա/ ԱՍՏԻՃԱՆՆԵՐ		
1	Փայտե աստիճանների քանդում	խ.մ	0,20
2	Բետոնե աստիճանի կառուցում (բետոնB15)	խ.մ	1,10
3	Ցեմենտավազե հարթեցնող շերտ	քմ	4,20
4	Կերամոգրանիտ	քմ	4,20
	բ/ ՊԱՏ		
5	Յուղաներկված պատերի մաքրում	քմ	110,00
6	Զրաէմուլսիոն ներկի քերում	քմ	80,00
7	Մածկապատում,ներկում յուղաներկով	քմ	110,00
8	Մածկապատում,ներկում լատեքսով	քմ	80,00
	բ/ ԱՌԱՍՏԱՂ		
9	Զրաէմուլսիոն ներկի քերում	քմ	70,30
10	Գաջե սվաղ	քմ	7.0
11	Մածկապատում,ներկում լատեքսով	քմ	70,30

1.Հարդարման նյութերի որակը և գույնը համաձայնեցնել պատվիրատուի և նախագծային կազմակերպության հետ:

	Ք.ԵՐԵՎԱՆ Գ.ՍՈՒՆԴՈՒԿՅԱՆԻ ԱՆՎԱՆ ՊԵՏԱԿԱՆ ԴՐԱՄԱՏԻԿԱԿԱՆ ԹԱՏՐՈՆԻ ՀԻՄՆԱՆՈՐՈԳՈՒՄ			ՊԱՅՄԱՆԱԳԻՐ ՔՆ-ՊԸԱՇՁԲ - 16/20	
			ՃԱՐՏԱՐԱՊԵՏԱՇԻՆԱՐԱՐԱԿԱՆ	Փուլ	Թերթ	Թերթեր
ՏՆՕՐԵՆ	Լ. ԳՐԻԳՈՐՅԱՆ			ԱՆ	ՃՇ-15	20
ՆԱԽԱԳԾԵՑ	Գ. ԳՐԻԳՈՐՅԱՆ		ՎԵՐԱՆՈՐՈԳՄԱՆ ԱՇԽԱՏԱՆՔՆԵՐԻ ԾԱՎԱԼՆԵՐԻ ԱՄՓՈՓԱԳԻՐ	«Թ.Ա.Հ.Գ. ԳՐԻԳ» ՍՊԸ	

ՎԵՐԱՆՈՐՈԳՄԱՆ ԱՇԽԱՏԱՆՔՆԵՐԻ ԾԱՎԱԼՆԵՐԻ ԱՄՓՈՓԱԳԻՐ

Հ.Հ	Աշխատանքի անվանումը	Չ.Մ	Քանակը
	6. ԲԵՄ		
1	Պատերի մաքրում,մածկապատում և ներկում լատեքսային ներկով	ք.մ	190,00
2	Գույքային տախտակամած	ք.մ	100,00
	7. ԴԱՀԼԻՃ		
1	Բեմի դիմային ճակատի ալյումինե երեսպատվածքի մաքրում, ներկում էմալային ներկով	ք.մ	14,00
2	Գրանիտե շրիշակների տեղադրում	գծ.մ	24,00
3	Պատերի գիպսե սալերից երեսպատվածքի մշակում հղկաթղթով, ներկում լատեկսային ներկով	ք.մ	140,00
4	Նույն տեղամասում անցքերի փակում 9մմ հաստությամբ գիպսեստվարաթղթե սալով	ք.մ	2,00
5	Նույնի մածկապատում,ներկում լատեքսային ներկով	ք.մ	2,00
6	Օթյակների ստորին մակերևույթի մաքրում, մածկապատում և ներկում լատեքսային ներկով	ք.մ	45,00
7	Փայտե երկփեղկանի դռների վերանորոգում,հղկում, լաքապատում,ներառյալ սարքերը (4հատ)	ք.մ	15.50
8	Գույքային տախտակամած	ք.մ	90,00
	8. ՊԱՐՏԵՐԻ ՄԻՋԱՆՑՔ		
1	Պատերի մաքրում,մածկապատում և ներկում լատեքսային ներկով	ք.մ	97,00
2	Առաստաղի մաքրում,մածկապատում և ներկում լատեքսային ներկով	ք.մ	177,00
3	Փայտե դռների վերանորոգում, հղկում, լաքապատում, (3հատ)	ք.մ	7.30
	9. ՊԱՐՏԵՐԻ ՄԻՋԱՆՑՔ		
1	Պատերի մաքրում,մածկապատում և ներկում լատեքսային ներկով	ք.մ	130,00
2	Առաստաղի մաքրում,մածկապատում և ներկում լատեքսային ներկով	ք.մ	115,00
3	Փայտե դռների վերանորոգում,հղկում, լաքապատում, (1հատ)	ք.մ	3.50
	10. ՕԹՅԱԿ (ԵՐՐՈՐԴ ՀԱՐԿ)		
	ա)ՀԱՏԱԿ		
1	Մանրահատակի վերանորոգում, (գոյություն ունեցող մանրատախտակի լրացումով) հղկում, լաքապատում	ք.մ	130,00
2	Մանրահատակի լրացում, օգտագործելով ապամոնտաժված մանրահատակը	ք.մ	13,00
	գ)ՊԱՏ		
3	Փայտե դռների վերանորոգում,հղկում, լաքապատում, (8հատ)	ք.մ	22.00
	դ)ԲԱԶՐԻՔ		
4	Հենակի կտորե երեսապատվածքի փոխարինում նորով (b=300մմ)	գծ.մ	45,00

Հ.Հ	Աշխատանքի անվանումը	Չ.Մ	Քանակը
	11. ԱՍՏԻՃԱՆՆԵՐ		
1	Կողային մակերևույթի մաքրում,մածկապատում և ներկում լատեքսային ներկով	ք.մ	16,00
	12. ՎԵՐՆԱՀԱՐԿ (ՉՈՐՐՈՐԴ ՀԱՐԿ)		
	ա)ՀԱՏԱԿ		
1	Մանրահատակի քանդում	ք.մ	160,00
2	Նրբատախտակ	ք.մ	160,00
3	Կաղնե մանրահատակ շրիշակների հետ միասին, որից 50ք.մ-ը առկա է	ք.մ	110,00 / 50,00
4	Մանրահատակի հղկում և լաքապատում	ք.մ	160,00
	13. ՕԹՅԱԿ (ՉՈՐՐՈՐԴ ՀԱՐԿ)		
	ա)ՀԱՏԱԿ		
1	Մանրահատակի վերանորոգում, (գոյություն ունեցող մանրատախտակի լրացումով) հղկում, լաքապատում	ք.մ	30,00
2	Մանրահատակի լրացում, օգտագործելով ապամոնտաժված մանրահատակը	ք.մ	3,00
	գ)ԴՌՆԵՐ		
2	Փայտե դռների վերանորոգում,հղկում, լաքապատում, (6հատ)	ք.մ	16.00
	դ)ԲԱԶՐԻՔ		
3	Հենակի երեսապատում կտորով (b=300մմ)	գծ.մ	45,00
4	Պատի երեսապատում կտորով	ք.մ	34.00
	14. ՄԻՋԱՆՑՔ(ՉՈՐՐՈՐԴ ՀԱՐԿ)		
	ա)ՀԱՏԱԿ		
1	Կավրոլինի պոկում	ք.մ	324.00
2	Կերամոգրանիտ	ք.մ	324.00

1.Հարդարման նյութերի որակը և գույնը համաձայնեցնել պատվիրատուի և նախագծային կազմակերպության հետ:

2.Ամֆիթատրոնի փոխարինվող մանրահատակի ընդհանուր մակերեսը կազմում է 160.0ք.մ, որից 50.0ք.մ մանրատախտակը տրամադրվում է տնօրինության կողմից

	Ք.ԵՐԵՎԱՆ Գ.ՍՈՒՆԴՈՒԿՅԱՆԻ ԱՆՎԱՆ ՊԵՏԱԿԱՆ ԴՐԱՄԱՏԻԿԱԿԱՆ ԹԱՏՐՈՆԻ ՀԻՄՆԱՆՈՐՈԳՈՒՄ			ՊԱՅՄԱՆԱԳԻՐ ՔՆ-ՊԸԱՇՀԲ - 16/20		
			ՃԱՐՏԱՐԱՊԵՏԱՇԻՆԱՐԱՐԱԿԱՆ	Փուլ	Թերթ	Թերթեր
ՏՆՕՐԵՆ	Լ. ԳՐԻԳՈՐՅԱՆ			ԱՆ	ՃՇ-16	20
ՆԱԽԱԳԾԵՑ	Գ. ԳՐԻԳՈՐՅԱՆ		ՎԵՐԱՆՈՐՈԳՄԱՆ ԱՇԽԱՏԱՆՔՆԵՐԻ ԾԱՎԱԼՆԵՐԻ ԱՄՓՈՓԱԳԻՐ	«Թ.Ա.Հ.Գ. ԳՐԻԳ» ՍՊԸ		

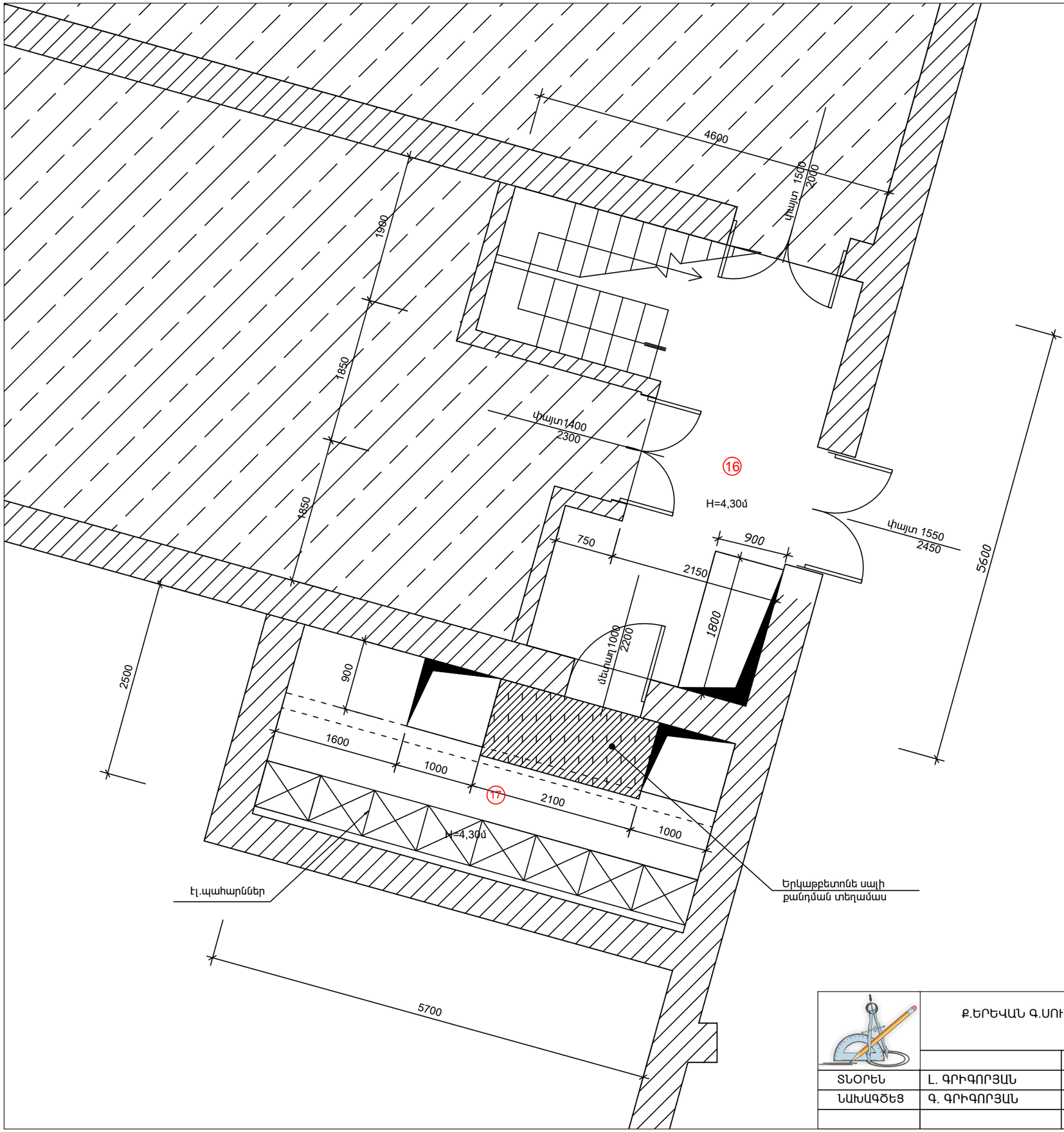

ԵՆԹԱԿԱՅԱՆԻ ՀԱՏԱԿԱԳԻԾ Մ1:50
(ՉԱՓԱԳՐՈՒԹՅՈՒՆ)

ՍԵՆՔԵՐԻ ՄԵԿՆՈՒԹՅՈՒՆ

NN	Անվանումը	Մակերեսը ք.մ
16	Ենթակայանի նախամուտք	19.00
17	Ենթակայան	14.25

	Ք.ԵՐԵՎԱՆ Գ.ՍՈՒՆԴՈՒԿՅԱՆԻ ԱՆՎԱՆ ՊԵՏԱԿԱՆ ԴՐԱՄԱՏԻԿԱԿԱՆ ԹԱՏՐՈՆԻ ՀԻՄՆԱՆՈՐՈԳՈՒՄ			ՊԱՅՄԱՆԱԳԻՐ ՔՆ-ՊԸԱՇՁԲ - 16/20		
			ՃԱՐՏԱՐԱՊԵՏԱՇԻՆԱՐԱԿԱՆ	Փուլ	Թերթ	Թերթեր
ՏՆՕՐԵՆ	Լ. ԳՐԻԳՈՐՅԱՆ		ԵՆԹԱԿԱՅԱՆԻ ՀԱՏԱԿԱԳԻԾ Մ1:50 (ՉԱՓԱԳՐՈՒԹՅՈՒՆ)	ԱՆ	ՃՇ-17	20
ՆԱԽԱԳԾԵՑ	Գ. ԳՐԻԳՈՐՅԱՆ			«Թ.Ա.Հ.Գ. ԳՐԻԳ» ՍՊԸ		

ԵՆԹԱԿԱՅԱՆԻ ՀԱՏԱԿԻ ՎԵՐԱԿԱՆԳՆՄԱՆ ՀԱՏԱԿԱԳԻԾ Մ1:50

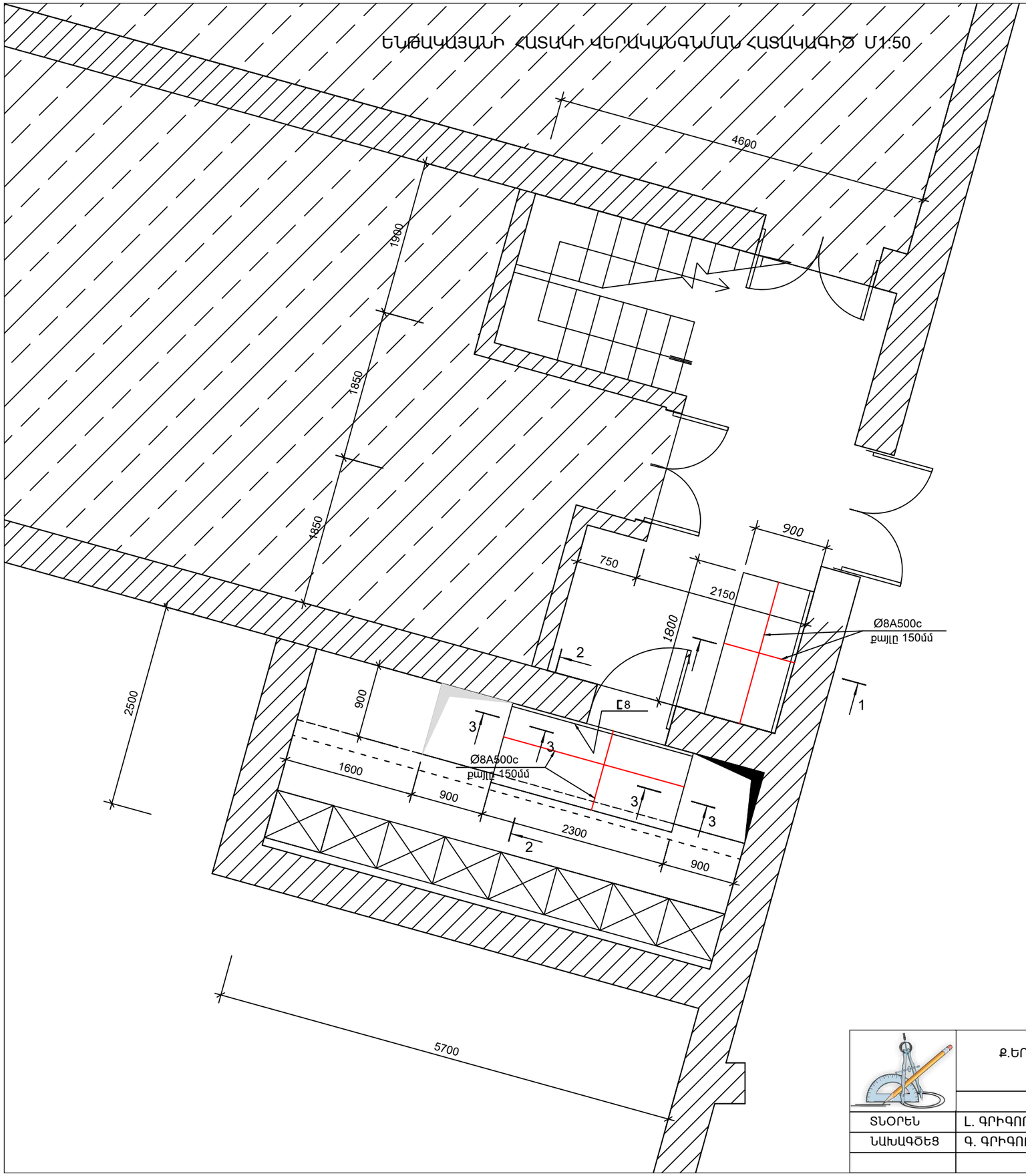

ԿՏՐՎԱԾՔ 1 - 1
(Մ1:20)

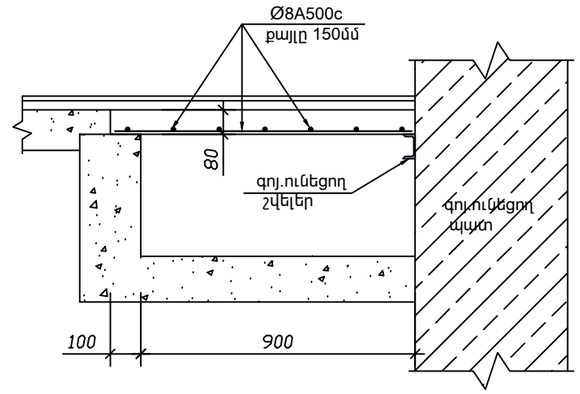

ԿՏՐՎԱԾՔ 2 - 2
(Մ1:20)

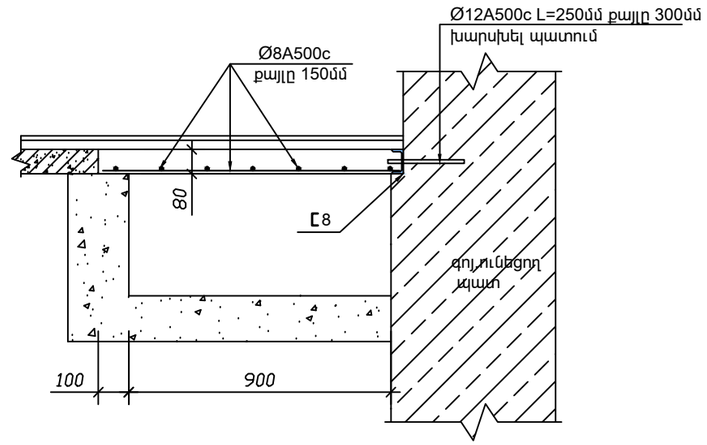

ԿՏՐՎԱԾՔ 3 - 3
(Մ1:20)

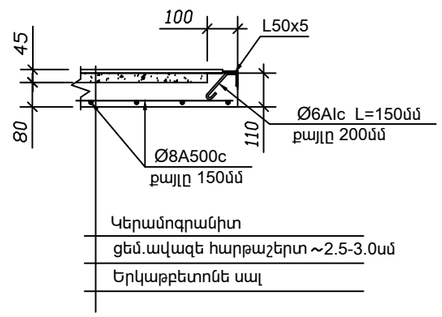

	Ք.ԵՐԵՎԱՆ Գ.ՍՈՒՆԴՈՒԿՅԱՆԻ ԱՆՎԱՆ ՊԵՏԱԿԱՆ ԴՐԱՄԱՏԻԿԱԿԱՆ ԹԱՏՐՈՆԻ ՀԻՄՆԱՆՈՐՈԳՈՒՄ			ՊԱՅՄԱՆԱԳԻՐ ՔՆ-ՊԸԱՇՁԲ - 16/20		
			ՃԱՐՏԱՐԱՊԵՏԱՇԻՆԱՐԱՐԱԿԱՆ	Փուլ	Թերթ	Թերթեր
ՏՆՕՐԵՆ	Լ. ԳՐԻԳՈՐՅԱՆ			ԱՆ	ՃՇ-18	20
ՆԱԽԱԳԾԵՑ	Գ. ԳՐԻԳՈՐՅԱՆ		ԵՆԹԱԿԱՅԱՆԻ ՀԱՏԱԿԻ ՎԵՐԱԿԱՆԳՆՄԱՆ ՀԱՏԱԿԱԳԻԾ Մ1:50	«Թ.Ա.Հ.Գ. ԳՐԻԳ» ՍՊԸ		

ԵՆԹԱԿԱՅԱՆԻ ՀԱՏԱԿԱԳԻԾ Մ1:50
(ՎԵՐԱՆՈՐՈԳՈՒՄ)

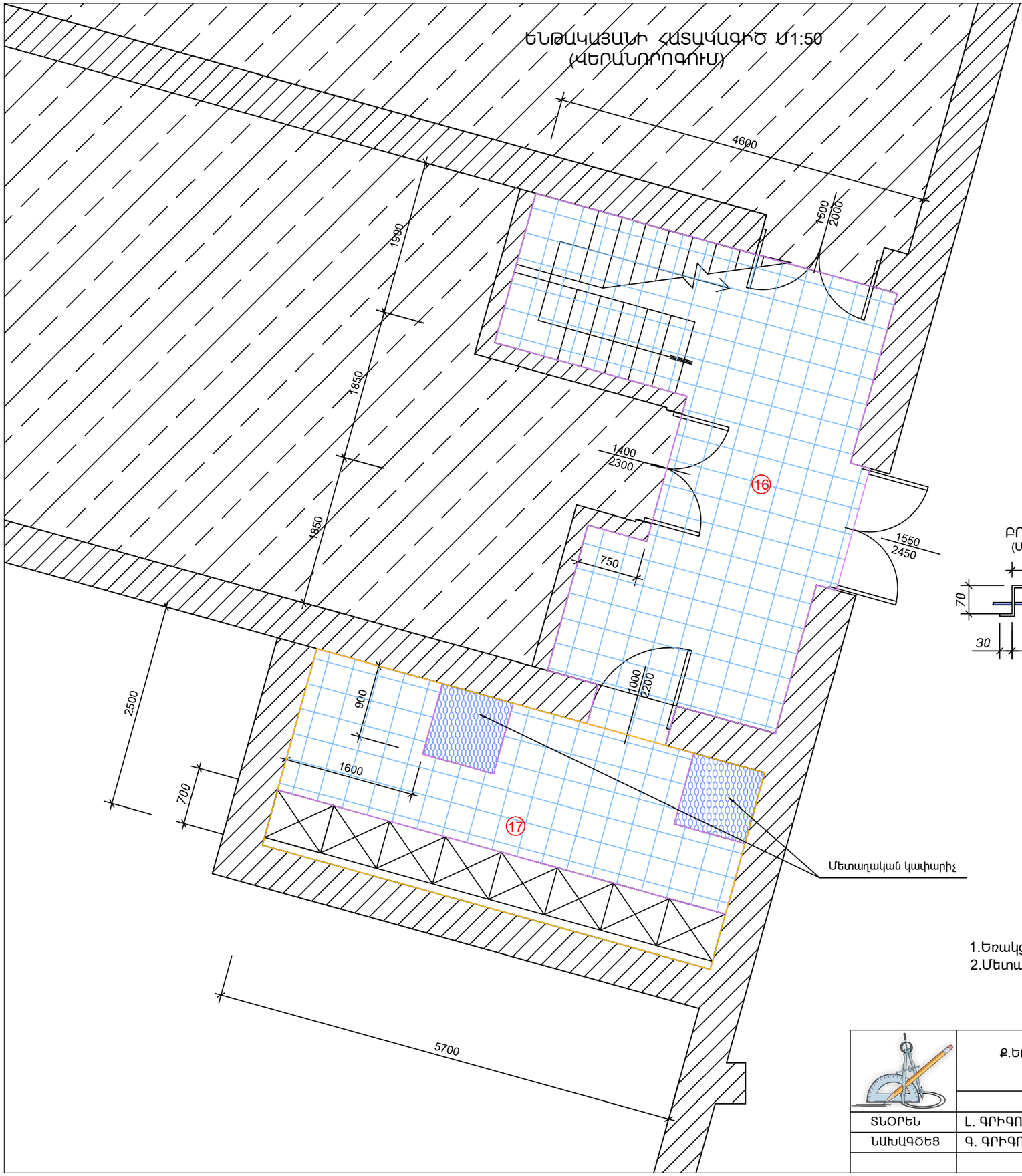

ՄԵՏԱՂԱԿԱՆ ԿԱՓԱՐԻՉ
(Մ1:20)

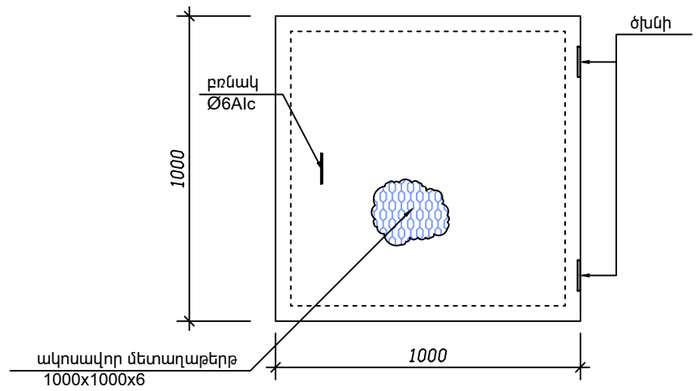

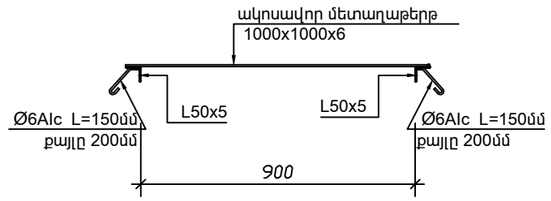

ԲՌՆԱԿ
(Մ1:10)

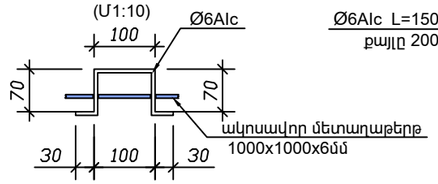

ՍԵՆՔԵՐԻ ՄԵԿՆՈՒԹՅՈՒՆ

NN	Անվանումը	Մակերեսը ք.մ
16	Ենթակայանի նախամուտք	19.00
17	Ենթակայան	14.25

1.Եռակցումը իրականացնել է42A էլեկտրոդով,եռքակարի բարձրությունը ոչ պակաս 4մմ
2.Մետաղական էլեմենտները ներկել հակակոռոզիոն ներկով երկու անգամ

	Ք.ԵՐԵՎԱՆ Գ.ՍՈՒՆԴՈՒԿՅԱՆԻ ԱՆՎԱՆ ՊԵՏԱԿԱՆ ԴՐԱՄԱՏԻԿԱԿԱՆ ԹԱՏՐՈՆԻ ՀԻՄՆԱՆՈՐՈԳՈՒՄ			ՊԱՅՄԱՆԱԳԻՐ ՔՆ-ՊԲԱՇՁԲ - 16/20		
			ՃԱՐՏԱՐԱՊԵՏԱՇԻՆԱՐԱԿԱՆ	Փուլ	Թերթ	Թերթեր
ՏՆՕՐԵՆ	Լ. ԳՐԻԳՈՐՅԱՆ			ԱՆ	ՃՇ-19	20
ՆԱԽԱԳԾԵՑ	Գ. ԳՐԻԳՈՐՅԱՆ		ԵՆԹԱԿԱՅԱՆԻ ՀԱՏԱԿԱԳԻԾ Մ1:50 (ՎԵՐԱՆՈՐՈԳՈՒՄ)	«Թ.Ա.Հ.Գ. ԳՐԻԳ» ՍՊԸ		

ՎԵՐԱՆՈՐՈԳՄԱՆ ԱՇԽԱՏԱՆՔՆԵՐԻ ԾԱՎԱԼՆԵՐԻ ԱՄՓՈՓԱԳԻՐ

Հ.Հ	Աշխատանքի անվանումը	Չ.Մ	Քանակը
	16. ԵՆԹԱԿԱՅԱՆԻ ՆԱԽԱՄՈՒՏՔ		
	ա)ՀԱՏԱԿԻ Ե/ԲԵՏՈՆԵ ՍԱԼ		
1	Բետոն B15	խ.մ	0.13
2	Ամրան Ø8A500c (L=22,0մ)	կգ	8.50
	բ)ՀԱՏԱԿ		
3	Խեցեսալի քանդում հարթեցնող շերտի հետ միասին	ք.մ	17.00
4	Ցեմենտավազե հարթեցնող շերտ	ք.մ	18.60
5	Կերամոգրանիտ	ք.մ	18.60
6	Կերամոգրանիտե շրիշակ (h=8սմ)	գծ.մ	18.00
	բ)ՊԱՏ		
7	Յուղաներկված պատերի մաքրում,մածկապատում և ներկում յուղաներկով (H=1,8մ)	ք.մ	33,00
8	Զրաէմուլսիոն ներկի քերում	ք.մ	60.00
9	Նույնի մածկապատում,ներկում լատեքսային ներկով	ք.մ	60.00
10	Փայտե երկփողկանի դռների վերանորոգում,հղկում, յուղաներկում (3հատ)	ք.մ	10.00
	բ)ԱՌԱՍՏԱՂ		
11	Զրաէմուլսիոն ներկի քերում	ք.մ	19,00
12	Նույնի մածկապատում, ներկում լատեքսային ներկով	ք.մ	19.00
	17. ԵՆԹԱԿԱՅԱՆ		
	ա)ՀԱՏԱԿԻ Ե/ԲԵՏՈՆԵ ՍԱԼ		
1	Ե/բետոնե սալի քանդում	խ.մ	0.20
2	Բետոն B15	խ.մ	0.20
3	Ամրան Ø8A500c (L=28,0մ)	կգ	11.10
4	Շվելեր N8	գծ.մ	2.30
5	Ամրան Ø12A500c (L=0.25x9=2,25մ)	կգ	2.00
6	բ)ՄԵՏԱՂԱԿԱՆ ԿԱՓԱՐԻՉ (2հատ)		
7	Անկյունակ L50x5	գծ.մ	8.00
8	Ամրան Ø6AIc (L=0.15x80=12,0մ)	կգ	2.70
9	Ակոսավոր մետաղաթերթ (1000x1000x6մմ)	ք.մ	2.00
10	Բռնակ Ø6AIc (L=0.3x2=0.6մ)	կգ	0.14
11	Ծխնի Ø20 (L=100մմ)	հատ	4

Հ.Հ	Աշխատանքի անվանումը	Չ.Մ	Քանակը
	գ)ՀԱՏԱԿ		
1	Ցեմենտավազե հարթեցնող շերտ	ք.մ	8.70
2	Կերամոգրանիտ	ք.մ	8.70
3	Կերամոգրանիտե շրիշակ (h=8սմ)	գծ.մ	6.60
	դ)ՊԱՏ		
4	Զրաէմուլսիոն ներկի քերում	ք.մ	38.00
5	Գաջե սվաղի քանդում	ք.մ	15.00
6	Գաջե սվաղ	ք.մ	15.00
7	Մածկապատում,ներկում լատեքսային ներկով	ք.մ	53.00
8	Մետաղական դռան վերանորոգում, հղկում, յուղաներկում (1հատ)	ք.մ	2.20
	ե)ԱՌԱՍՏԱՂ		
9	Զրաէմուլսիոն ներկի քերում	ք.մ	14,00
10	Նույնի մածկապատում, ներկում լատեքսային ներկով	ք.մ	14.00

1.Հարդարման նյութերի որակը և գույնը համաձայնեցնել պատվիրատուի և նախագծային կազմակերպության հետ:

	Ք.ԵՐԵՎԱՆ Գ.ՍՈՒՆԴՈՒԿՅԱՆԻ ԱՆՎԱՆ ՊԵՏԱԿԱՆ ԴՐԱՄԱՏԻԿԱԿԱՆ ԹԱՏՐՈՆԻ ՀԻՄՆԱՆՈՐՈԳՈՒՄ			ՊԱՅՄԱՆԱԳԻՐ ՔՆ-ՊԲԱՇՁԲ - 16/20	
			ՃԱՐՏԱՐԱՊԵՏԱՇԻՆԱՐԱՐԱԿԱՆ	Փուլ	Թերթ	Թերթեր
ՏՆՕՐԵՆ	Լ. ԳՐԻԳՈՐՅԱՆ			ԱՆ	ՃՇ-20	20
ՆԱԽԱԳԾԵՑ	Գ. ԳՐԻԳՈՐՅԱՆ		ՎԵՐԱՆՈՐՈԳՄԱՆ ԱՇԽԱՏԱՆՔՆԵՐԻ ԾԱՎԱԼՆԵՐԻ ԱՄՓՈՓԱԳԻՐ	«Թ.Ա.Հ.Գ. ԳՐԻԳ» ՍՊԸ	